Olofsfors

# Каталог продукции
# Сталь для ковшей



www.olofsfors.com

Bruxite®
By Olofsfors

Bruxite®

# Износостойкая сталь Olofsfors — для максимального срока службы

Для производства борсодержащих легированных сталей Olofsfors использует только североевропейское сырьё, которому в ходе производственного процесса придается необходимая форма, а затем производится финальная закалка для достижения высшего качества.

Благодаря многолетнему опыту и высокому профессионализму, собственный отдел исследований и разработок обеспечивает нам лидирующие позиции на рынке и позволяет производить лучшую продукцию.
Довольные клиенты более чем в 40 странах мира ежедневно используют износостойкие стальные изделия от Olofsfors.

В этом каталоге вы найдёте линейку износостойкой стали Olofsfors Bruxite™, а также зубья и другую продукцию.
Иные изделия доступны по запросу.



Bruxite®

## Содержание


| | |
|---|---|
| Режущие кромки | 4 |
| Плоские износные полосы | 5 |
| Полустреловидные кромки | 6 |
| Грунтозацепы и Круглые планки | 7-8 |
| V-образные кромки / дельта-кромки по чертежам | 9 |
| Режущие кромки для ковшей в сборе | 10 |
| Футеровочные листы | 11 |
| **Футеровочные пластины SharqPlate** | 12 |
| Опорные и сменные режущие кромки Volvo тип 1 | 13 |
| Опорные и сменные режущие кромки Volvo тип 2 & 3 | 14 |
| Выступающие опорные и сменные режущие кромки VOLVO | 17 |
| Опорная пластина погрузчика Volvo | 17 |
| Опорные и сменные режущие кромки Cat | 18 |
| Опорные и сменные режущие кромки Cat | 19 |
| Опорные и сменные режущие кромки **Ljungby** | 20 |
| Опорные и сменные режущие кромки **Universal** | 20 |
| Опорные и сменные режущие кромки | 20 |
| Опорные и сменные режущие кромки ковшей для снега **Universal** | 21 |
| Сменная кромка P300™ | 22 |
| **Болты и гайки** | 23 |
| Футеровочные листы | 24 |
| **Зубчатые кромки грейдеров** | 25 |
| Плоские кромки грейдеров | 26 |
| Межзубьевая защита | 27 |
| Excagrip™ — дополнительная ошиповка гусениц | 28 |
| Сварочные свойства **Bruxite™** | 29 |
| Рекомендации по сварке | 30 |
| Допуски | 33 |


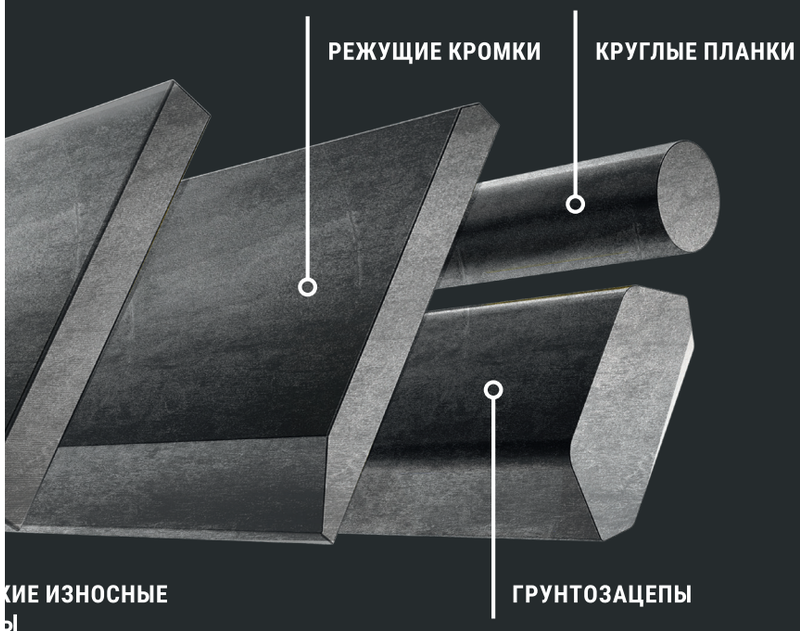


КИЕ ИЗНОСНЫЕ
ЫЕ

## Контакты


**ТЕЛЕФОН**
+46 (0)930-311 40

**ЭЛЕКТРОННЫЙ АДРЕС**
order@olofsfors.se


**ВРЕМЯ РАБОТЫ**

| | |
|---|---|
| Понедельник-четверг | 07.30–16.00 |
| Пятница | 07.30–15.00 |

**ПОДПИСЫВАЙТЕСЬ НА НАС В СОЦИАЛЬНЫХ СЕТЯХ!**

Дополнительную информацию можно найти на сайте Olofsfors:
www.olofsfors.com

Bruxite®

# Режущие кромки



| Артикул | Ш. мм | Т. мм | Д. мм | Вес, кг |
|---|---|---|---|---|
| 171-464570 | 100 | 12 | 3000 | 26,6 |
| 171-359340 | 100 | 12 | 6050 | 53,7 |
| 171-464750 | 100 | 16 | 3000 | 33,8 |
| 171-359350 | 100 | 16 | 6050 | 68,1 |
| 171-462040 | 150 | 16 | 2600 | 46,0 |
| 171-462670 | 150 | 16 | 3000 | 52,6 |
| 171-358680 | 150 | 16 | 6050 | 106,1 |
| 171-462050 | 150 | 20 | 2600 | 56,9 |
| 171-354810 | 150 | 20 | 3000 | 65,4 |
| 171-358690 | 150 | 20 | 6050 | 131,9 |
| 171-464640 | 200 | 20 | 1650 | 49,1 |
| 171-990773 | 200 | 20 | 2600 | 77,4 |
| 171-857423 | 200 | 20 | 3000 | 89,0 |
| 171-358700 | 200 | 20 | 6050 | 179,4 |
| 171-464660 | 200 | 25 | 1650 | 60,7 |
| 171-464670 | 200 | 25 | 2000 | 73,6 |
| 171-462060 | 200 | 25 | 2650 | 97,5 |
| 171-849681 | 200 | 25 | 3000 | 110,2 |
| 171-358710 | 200 | 25 | 6050 | 222,2 |
| 171-857424 | 200 | 30 | 3000 | 130,5 |
| 171-358730 | 200 | 30 | 6050 | 263,1 |
| 171-464680 | 250 | 25 | 1650 | 76,9 |
| 171-464690 | 250 | 25 | 2000 | 93,2 |
| 171-857425 | 250 | 25 | 3000 | 139,6 |
| 171-358720 | 250 | 25 | 6050 | 283,8 |
| 171-464700 | 250 | 30 | 1650 | 91,4 |
| 171-464710 | 250 | 30 | 1850 | 102,5 |
| 171-462690 | 250 | 30 | 3000 | 168,5 |
| 171-358740 | 250 | 30 | 6050 | 334,3 |

| Артикул | Ш. мм | Т. мм | Д. мм | Вес, кг |
|---|---|---|---|---|
| 171-466940 | 270 | 30 | 2000 | 120,3 |
| 171-461530 | 270 | 30 | 3000 | 179,9 |
| 171-857426 | 270 | 30 | 3500 | 210,5 |
| 171-358750 | 270 | 30 | 6050 | 362,8 |
| 171-460575 | 270 | 35 | 2070 | 143,7 |
| 171-460560 | 270 | 35 | 3000 | 208,2 |
| 171-462080 | 270 | 35 | 3650 | 250,8 |
| 171-358760 | 270 | 35 | 6050 | 419,9 |
| 171-477630 | 300 | 30 | 3000 | 201,1 |
| 171-491650 | 300 | 30 | 3650 | 245,3 |
| 171-360350 | 300 | 30 | 6050 | 409,0 |
| 171-362890 | 300 | 35 | 3000 | 233,0 |
| 171-360310 | 300 | 35 | 6050 | 473,7 |
| 171-465120 | 300 | 40 | 2050 | 179,3 |
| 171-012180 | 300 | 40 | 3000 | 262,2 |
| 171-461200 | 300 | 40 | 3650 | 319,3 |
| 171-358770 | 300 | 40 | 6050 | 533,1 |
| 171-462832 | 300 | 50 | 3650 | 392,6 |
| 171-360030 | 300 | 50 | 6050 | 650,8 |
| 171-468402 | 400 | 40 | 2070 | 247,6 |
| 171-468400 | 400 | 40 | 3650 | 433,9 |
| 171-468420 | 400 | 40 | 6000 | 719,2 |
| 1714-454962 | 400 | 50 | 6000 | 884,2 |
| 171-496110 | 400 | 60 | 2000 | 351,1 |
| 171-359010 | 500 | 50 | 1500 | 279,8 |
| 171-486520 | 500 | 50 | 6000 | 1 116,4 |
| 171-370550 | 500 | 60 | 2000 | 445,3 |
| 171-482610 | 700 | 60 | 2000 | 633,7 |
| 171-482940 | 750 | 70 | 2250 | 901,2 |

Bruxite®

# Плоские износостойкие полосы



| Артикул | Ш. мм | Т. мм | Д. мм | Вес, кг |
|---|---|---|---|---|
| 120-462790 | 61 | 10 | 3000 | 14,4 |
| 120-463980 | 80 | 10 | 3000 | 18,8 |
| 120-358790 | 80 | 10 | 6050 | 38,0 |
| 120-360640 | 80 | 16 | 3000 | 30,1 |
| 120-360620 | 80 | 16 | 6050 | 60,8 |
| 120-460574 | 80 | 20 | 1500 | 18,8 |
| 120-460571 | 80 | 20 | 2000 | 25,1 |
| 120-460440 | 80 | 20 | 3000 | 37,7 |
| 120-357160 | 80 | 20 | 6050 | 76,0 |
| 120-357170 | 80 | 25 | 6050 | 95,0 |
| 120-458800 | 100 | 10 | 3000 | 23,6 |
| 120-358800 | 100 | 10 | 6050 | 47,5 |
| 120-463540 | 100 | 12 | 3000 | 28,3 |
| 120-358820 | 100 | 12 | 6050 | 57,0 |
| 120-463310 | 100 | 16 | 3000 | 37,7 |
| 120-358860 | 100 | 16 | 6050 | 76,0 |
| 120-460170 | 100 | 20 | 3000 | 47,1 |
| 120-358890 | 100 | 20 | 6050 | 95,8 |
| 120-460540 | 100 | 25 | 3000 | 58,9 |
| 120-358920 | 100 | 25 | 6050 | 118,7 |
| 120-464820 | 100 | 30 | 3000 | 70,7 |
| 120-358950 | 100 | 30 | 6050 | 142,5 |
| 120-494820 | 100 | 40 | 6050 | 190,0 |

| Артикул | Ш. мм | Т. мм | Д. мм | Вес, кг |
|---|---|---|---|---|
| 120-467840 | 150 | 10 | 3000 | 35,3 |
| 120-462580 | 150 | 12 | 3000 | 42,4 |
| 120-358840 | 150 | 12 | 6050 | 86,2 |
| 120-458820 | 150 | 16 | 3000 | 56,5 |
| 120-358870 | 150 | 16 | 6050 | 114,0 |
| 120-462850 | 150 | 20 | 3000 | 71,8 |
| 120-358900 | 150 | 20 | 6050 | 142,5 |
| 120-461930 | 150 | 25 | 3000 | 88,3 |
| 120-358930 | 150 | 25 | 6050 | 178,1 |
| 120-486710 | 150 | 30 | 3000 | 106,0 |
| 120-486720 | 150 | 30 | 6050 | 213,7 |
| 120-458830 | 200 | 10 | 3000 | 47,1 |
| 120-458840 | 200 | 12 | 3000 | 56,5 |
| 120-462810 | 200 | 16 | 3000 | 75,4 |
| 120-458850 | 200 | 20 | 3000 | 94,2 |
| 120-358910 | 200 | 20 | 6050 | 190,0 |
| 120-458860 | 200 | 25 | 3000 | 117,8 |
| 120-458870 | 200 | 30 | 3000 | 141,3 |
| 120-360260 | 200 | 30 | 6050 | 285,0 |
| 120-467920 | 250 | 30 | 6050 | 353,3 |
| 120-358960 | 300 | 30 | 3000 | 212,0 |

Bruxite®

# Полустреловидные режущие кромки

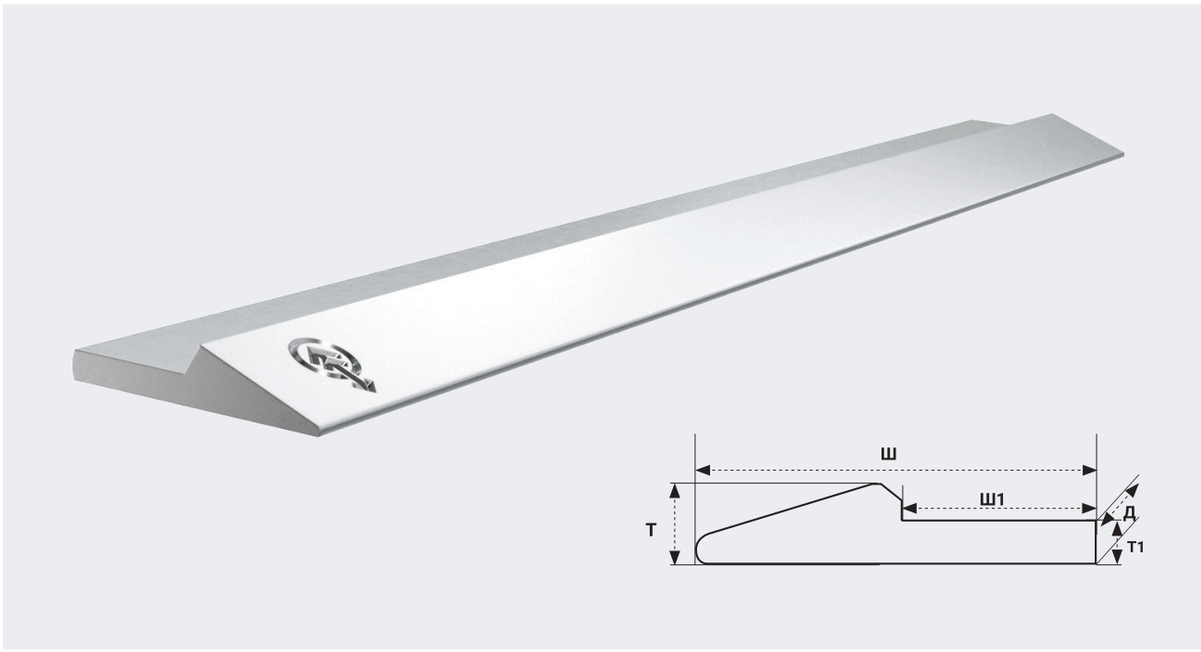


| Артикул | Ш/Ш1. мм | Т/Т1. мм | Д . мм | Вес, кг |
|---|---|---|---|---|
| 160-464830 | 101/46 | 21/11 | 3050 | 28,4 |
| 160-464832 | 101/46 | 21/11 | 6100 | 56,8 |
| 160-464840 | 151/68 | 32/16 | 3050 | 63,7 |
| 160-464842 | 151/68 | 32/16 | 6100 | 127,3 |
| 160-466910 | 203/127 | 32/19 | 3660 | 114,9 |
| 160-466920 | 254/130 | 57/29 | 3660 | 240,3 |
| 160-468650 | 254/130 | 68/40 | 3660 | 324,5 |
| 160-467765 | 254/130 | 68/40 | 330 | 29,3 |

Bruxite®

# Грунтозацепы

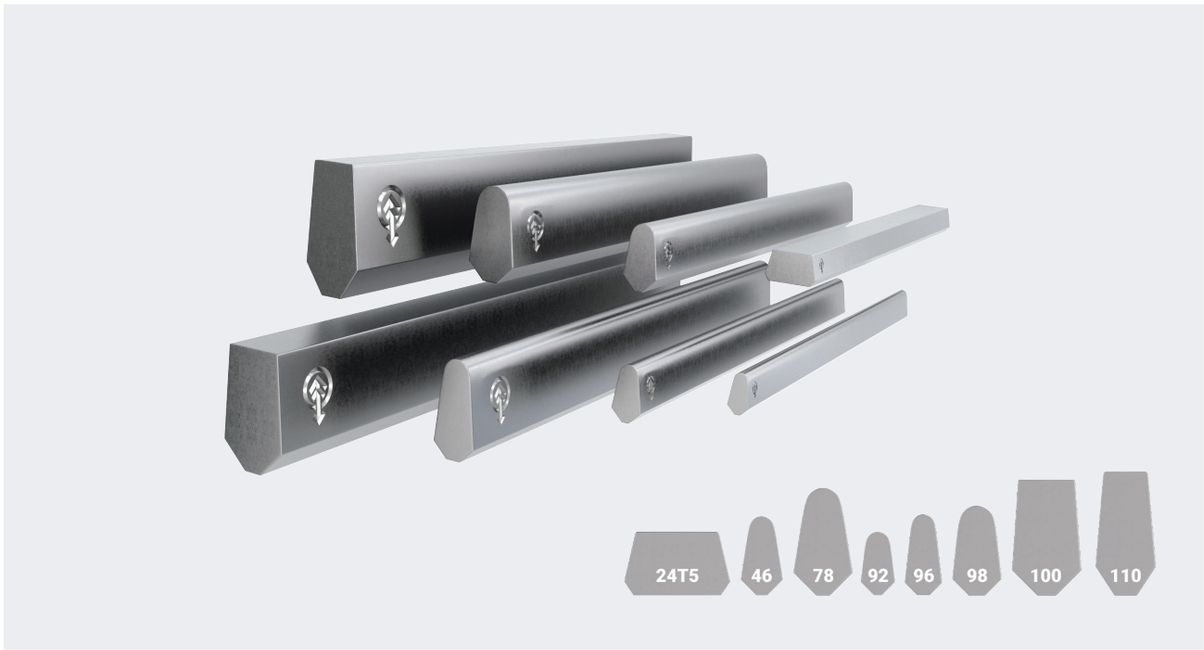


| Артикул | Примечание | Высота мм | Ширина мм | Длина мм | Вес, кг |
|---|---|---|---|---|---|
| 160-464930 | Грунтозацеп 24-T5 | 24 | 42 | 3050 | 21,9 |
| 160-465370 | Грунтозацеп 46 | 30 | 16 | 3000 | 9,6 |
| 160-456050 | Грунтозацеп 78 | 40 | 22 | 3050 | 17,7 |
| 160-456030 | Грунтозацеп 92 | 50 | 27 | 3050 | 25,7 |
| 160-464920 | Грунтозацеп 96 | 65 | 30 | 3050 | 34,9 |
| 160-465740 | Грунтозацеп 98 | 68 | 37 | 3050 | 46,9 |
| 160-490440 | Грунтозацеп 100 | 75 | 45 | 3050 | 68,2 |
| 160-490460 | Грунтозацеп 110 | 89 | 43,5 | 3010 | 75,1 |

Bruxite®

# Круглые планки



| Артикул | ø мм | Длина мм | Вес, кг |
|---|---|---|---|
| 802-480090 | 22 | 3000 | 9,0 |
| 120-481410 | 30 | 3000 | 16,6 |
| 120-492170 | 45 | 3000 | 37,4 |
| 802-476360 | 60 | 3000 | 66,6 |
| 120-492180 | 70 | 3000 | 90,6 |
| 120-477380 | 75 | 3000 | 104,0 |

Bruxite®

# V-образные кромки / дельта-кромки по запросу

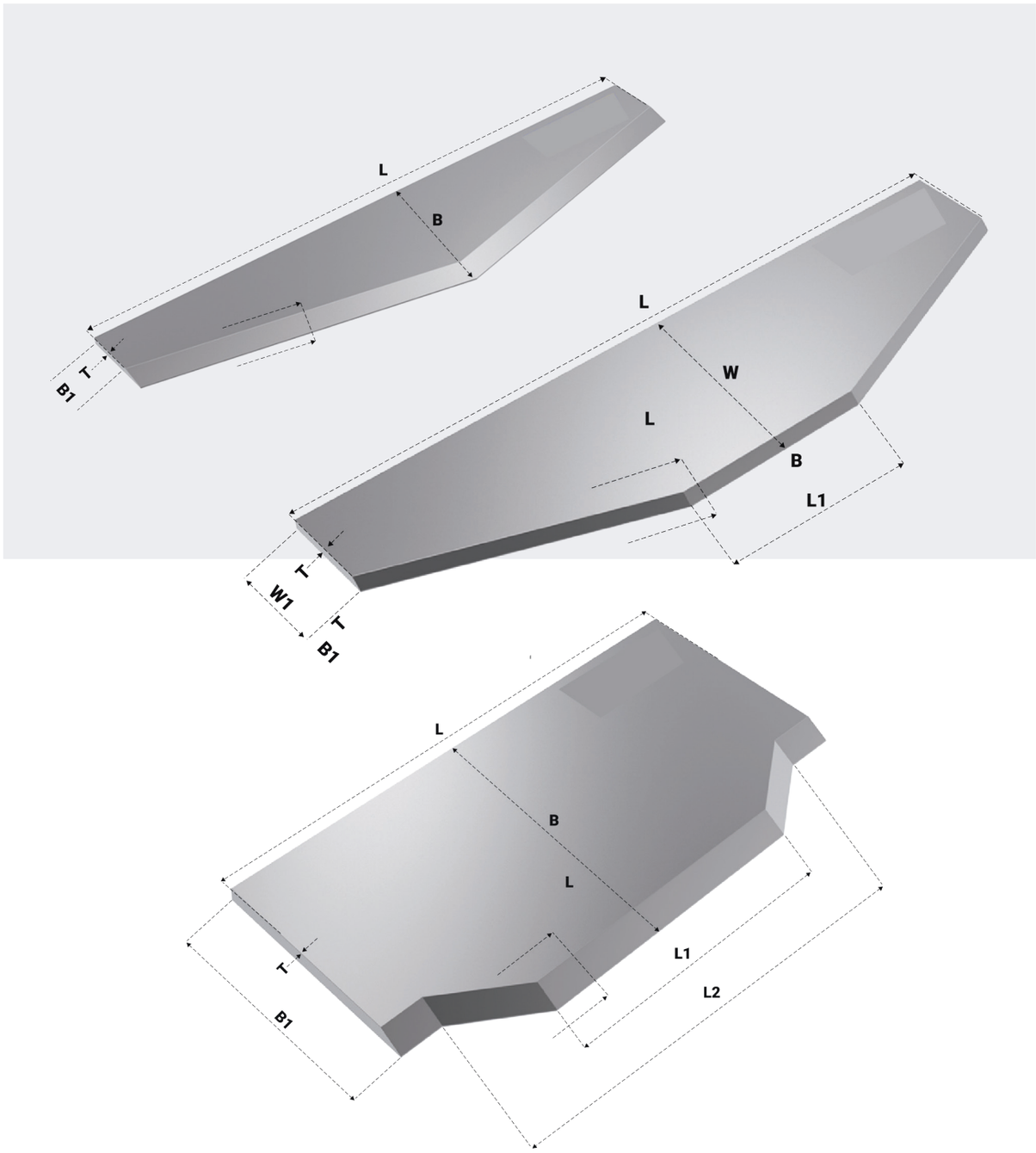


**Bruxite™ V-образные кромки / дельта-кромки**
Выступающие кромки / сменные кромки с отверстиями или без, поставляются по запросу.

Укажите размеры в формате: L/L1 × B/B1 × T

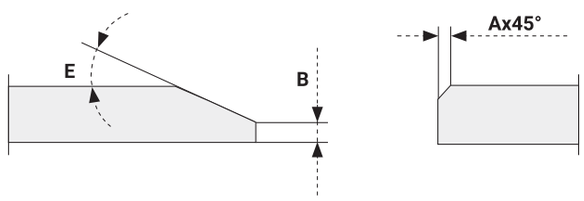

Bruxite®

# Режущие кромки для ковшей в сборе



Мы производим готовые комплекты режущих кромок со всеми необходимыми сменными износными частями для установки на ковши экскаваторов и погрузчиков

+ Комплект сразу подготовлен к установке
+ Все компоненты комплекта установлены в заводских условиях с соблюдением процесса предварительного нагрева и с использованием высококачественного сварочного оборудования и материалов
+ Индивидуальные формы и размеры, исходя из параметров техники, характера ее работы и Ваших предпочтений
+ Дополнительный термический отжиг кромки после сварки для исключения риска трещинообразования
+ Экономия времени на проведение работ



Bruxite®

# Футеровочные листы



### Bruxite™ Футеровочные листы

| Артикул | Ш. мм | Т. мм | Д. мм | Вес, кг |
|---|---|---|---|---|
| 130-900021 | 1000 | 8 | 3650 | 229,0 |
| 130-900031 | 1000 | 10 | 3650 | 287,0 |
| 130-900041 | 1000 | 12 | 3650 | 344,0 |
| 130-900051 | 1000 | 15 | 3650 | 430,0 |
| 130-900061 | 1000 | 20 | 3650 | 573,0 |
| 130-900071 | 1000 | 25 | 3650 | 716,0 |
| 130-900081 | 1000 | 30 | 3650 | 859,0 |
| 130-900090 | 1000 | 35 | 3650 | 1 003,0 |
| 130-900100 | 1000 | 40 | 3650 | 1 146,0 |

Bruxite®

# SharqPlate™

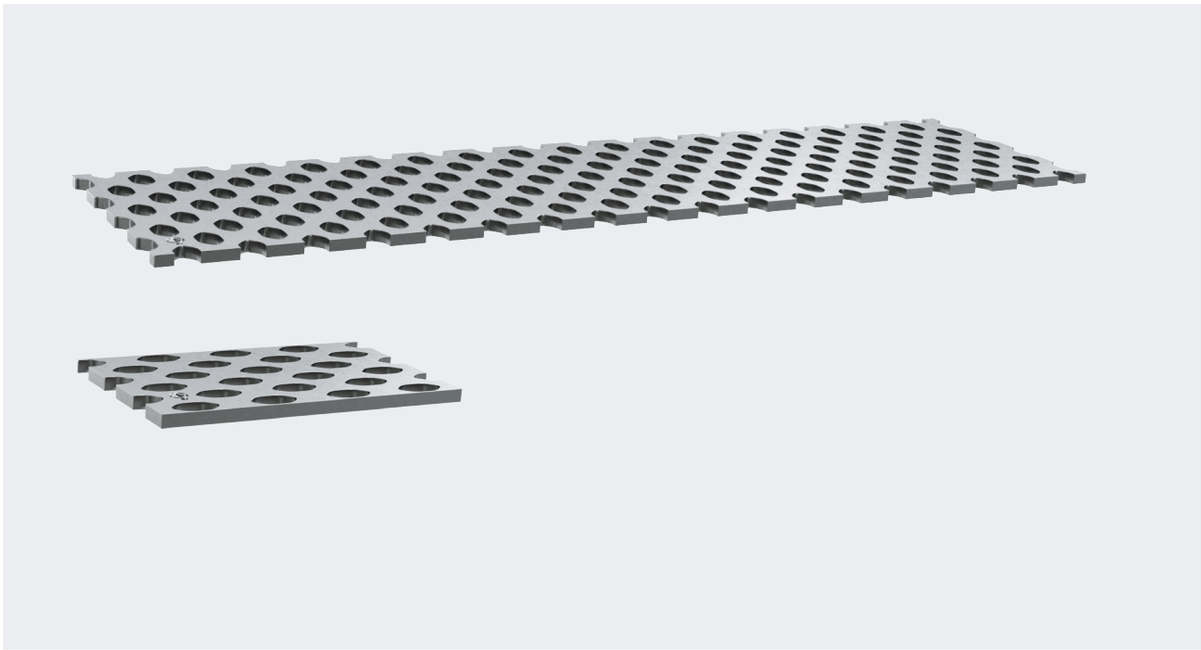

## SharqPlate™ P300

| Артикул | Ш. мм | Т. мм | Д. мм | Вес, кг |
|---|---|---|---|---|
| 122-455110 | 180 | 9 | 455 | 3,7 |
| 122-455150 | 180 | 9 | 1525 | 12,3 |
| 122-455010 | 240 | 10 | 150 | 1,8 |
| 122-455020 | 240 | 10 | 915 | 11,1 |
| 122-455030 | 240 | 10 | 1220 | 14,7 |
| 122-455040 | 240 | 10 | 1525 | 18,3 |
| 122-465610 | 240 | 14 | 915 | 15,0 |
| 122-465620 | 240 | 14 | 1220 | 20,1 |
| 122-465630 | 240 | 14 | 1525 | 25,6 |





Bruxite®

# Опорные и сменные режущие кромки VOLVO



## VOLVO type 1

| Артикул | Наименование | Количество | Размер, мм | Вес, кг | Оригинальный номер | Примечание | Размер крепежа/ количество |
|---|---|---|---|---|---|---|---|
| 171-857501 | **Опорная кромка** | | 150x20x2130 | 46 | 4857501 | | M16x55 |
| 171-857492 | Сменная кромка | 3 | 220x16x710 | 18 | 4857492 | | 9 шт |
| 171-155450 | Сменная зазубренная кромка | 3 | 220x16x710 | 15 | 4857492 | | 9 шт |
| 171-010634 | **Опорная кромка** | | 150x20x2240 | 49 | 11010634 | | M16x55 |
| 171-010633 | Сменная кромка | 3 | 220x16x744 | 21 | 11010633 | | 9 шт |
| 171-857502 | **Опорная кромка** | | 200x20x2300 | 69 | | | M16x55 |
| 171-857493 | Сменная кромка | 3 | 220x16x768 | 20 | | | 9 шт |
| 171-156030 | Сменная зазубренная кромка | 3 | 220x16x768 | 15 | 4857493 | | 9 шт |
| 171-857503 | **Опорная кромка** | | 200x25x2430 | 91 | 4857503 | | M20x60 |
| 171-857494 | Сменная кромка | 4 | 254x19x608 | 23 | 4857494 | | 12 шт |
| 171-154510 | Сменная зазубренная кромка | 4 | 254x19x608 | 16 | | | 12 шт |
| 171-859527 | **Опорная кромка** | | 200x25x2500 | 91 | 4859527 | | M20x60 |
| 171-857495 | Сменная кромка | 4 | 300x20x626 | 29 | 4857495 | | 12 шт |
| 171-010184 | **Опорная кромка** | | 200x30x2750 | 118 | 11010184 | | M24x70 |
| 171-857496X | Сменная кромка | 4 | 330x25x686 | 42 | "4857496" | | 12 шт |
| 171-156020 | Сменная зазубренная кромка | 4 | 330x25x686 | 31 | 4857496SE | | 12 шт |
| 171-010185 | **Опорная кромка** | | 270x35x2950 | 204 | 11010185 | | M24x80 |
| 171-010187X | Сменная кромка | 4 | 330x25x732 | 44 | "11010187" | | 12 шт |
| 171-859041 | **Опорная кромка** | | 200x25x3000 | 115 | 4859041 | | M24x65 |
| 171-354110 | **Опорная кромка** | | 200x30x3000 | 129 | "859041" | | M24x70 |
| 171-859042 | Сменная кромка | 5 | 254x25x608 | 28 | 4859042 | | 15 шт |
| 171-859042X | Сменная кромка | 5 | 330x25x608 | 37 | "4859042" | | 15 шт |
| 171-466721 | Сменная зазубренная кромка | 5 | 330x25x608 | 31 | 4859042SE | | 15 шт |
| 171-857506 | **Опорная кромка** | | 300x40x3200 | 281 | 4857506 | | M24x80 |
| 171-857497X | Сменная кромка | 4 | 360x30x800 | 60 | "4857497" | | 12 шт |
| 171-858008 | **Опорная кромка** | | 200x25x3500 | 127 | 4858008 | | M24x65 |
| 171-857496X | Сменная кромка | 5 | 330x25x686 | 42 | "4857496" | | 15 шт |
| 171-156020 | Сменная кромка | 5 | 330x25x686 | 31 | 4857496SE | | 15 шт |
| 171-345301 | **Опорная кромка** | | 270x35x4000 | 269 | "4858009" | С зенковкой | M24x65 |
| 171-857497X | Сменная кромка | 5 | 360x30x800 | 60 | "4857497" | | 15 шт |

Bruxite®

# Опорные и сменные режущие кромки VOLVO



## VOLVO type 2 & 3

| Артикул | Наименование | Количество | Размер, мм | Вес, кг | Реестровый номер | Примечание | Размер крепежа/ количество |
|---|---|---|---|---|---|---|---|
| 171-010393 | **Опорная кромка** | | 200x20x2300 | 67 | 11010393 | | M16x55 |
| 171-011143 | Сменная кромка | 1 | 254x19x1248 | 45 | 11011143 | Комплект 80133 | |
| 171-011414 | Сменная кромка | 2 | 254x19x521 | 19 | 11011414 | | 17 шт |
| 171-012935 | **Опорная кромка** | | 200x20x2380 | 70 | 11012935 | | M16x55 |
| 171-012938 | Сменная кромка | 1 | 254x19x1328 | 51 | 11012938 | | |
| 171-011414 | Сменная кромка | 2 | 254x19x521 | 19 | 11011414 | | 17 шт |
| 171-081543 | **Опорная кромка** | | 200x20x2500 | 74 | 11081543 | | M16x55 |
| 171-081544 | Сменная кромка | 1 | 254x19x1448 | 53 | 11081544 | | |
| 171-011414 | Сменная кромка | 2 | 254x19x521 | 19 | 11011414 | | 18 шт |
| 171-011438 | **Опорная кромка** | | 200x25x2500 | 91 | 11011438 | | M16x65 |
| 171-012887 | Сменная кромка | 1 | 280x20x1448 | 59 | 11012887 | Комплект 80134 | |
| 171-011413 | Сменная кромка | 2 | 367x20x521 | 28 | 11011413 | | 21 шт |
| 171-156508 | **Опорная кромка** | | 200x25x2550 | 92 | 11156508 | | M16x65 |
| 171-156585 | Сменная кромка | 1 | 280x20x1472 | 61 | 11156585 | | |
| 171-156579 | Сменная кромка | 2 | 367x20x534 | 29 | 11156579 | | 20 шт |
| 171-012803 | **Опорная кромка** | | 200x20x2650 | 78 | 11012803 | | M16x55 |
| 171-012832 | Сменная кромка | 1 | 280x20x1598 | 66 | 11012832 | | |
| 171-011413 | Сменная кромка | 2 | 367x20x521 | 28 | 11011413 | | 22 шт |
| 171-010395 | **Опорная кромка** | | 200x30x2650 | 113 | 11010395 | | M20x65 |
| 171-011111 | Сменная кромка | 1 | 305x25x1348 | 74 | 11011111 | | |
| 171-417611 | Сменная кромка | 2 | 305x25x 646 | 35 | 11417611 | | |
| 171-011112 | Сменная кромка | 2 | 387x25x646 | 46 | 11011112 | | 21 шт |
| 171-045661 | **Опорная кромка** | | 250x30x2650 | 144 | 11045661 | | M20x65 |
| 171-045948 | Сменная кромка | 1 | 305x25x1494 | 82 | 11045948 | Комплект 93417 | |
| 171-045947 | Сменная кромка | 2 | 387x25x 574 | 41 | 11045947 | | 20 шт |
| 171-045948 | Сменная кромка | 1 | 305x25x1494 | 82 | 11045948 | Комплект 93417 | |
| 171-045947X | Сменная кромка | 2 | 305x25x 574 | 31 | "11045947" | | 20 шт |
| 171-045949 | Сегмент | 7 | 300x30x245 | 16 | 11045949 | Комплект 93423 | 14 шт |
| 171-081049 | **Опорная кромка** | | 200x25x2750 | 100 | 11081049 | | M20x60 |
| 171-082218 | **Опорная кромка** | | 250x30x2750 | 151 | 11082218 | | M20x65 |
| 171-081051 | Сменная кромка | 1 | 305x25x1448 | 85 | 11081051 | | |
| 171-011112 | Сменная кромка | 2 | 387x25x646 | 46 | 11011112 | | 21 шт |
| 171-081051 | Сменная кромка | 1 | 305x25x1448 | 85 | 11081051 | | |
| 171-417611 | Сменная кромка | 2 | 305x25x 646 | 35 | 11417611 | | |
| 171-156728 | **Опорная кромка** | | 250x30x2750 | 150 | 11156728 | | M20x65 |
| 171-156729 | Сменная кромка | 1 | 305x25x1608 | 115 | 11156729 | | |
| 171-156731 | Сменная кромка | 2 | 387x25x566 | 40 | 11156731 | | 20 шт |
| 171-156729X | Сменная кромка | 1 | 360x30x1608 | 128 | 11156729 | | |
| 171-156731X | Сменная кромка | 2 | 360x30x566 | 45 | 156731 | | 16 шт |
| 171-010396 | **Опорная кромка** | | 270x35x2850 | 196 | 11010396 | | M20x70 |
| 171-358540 | **Опорная кромка** | | 270x35x2850 | 192 | 11010396 | С зенковкой | M20x60 |
| 171-011153 | Сменная кромка | 1 | 350x25x1600 | 103 | 11011153 | | |
| 171-011154 | Сменная кромка | 2 | 461x25x622 | 53 | 11011154 | | 21 шт |
| 171-011153X | Сменная кромка | 1 | 360x30x1600 | 120 | 11011153 | | |
| 171-011154X | Сменная кромка | 2 | 360x30x622 | 47 | 11011154 | | 15 шт |
| 171-045768 | **Опорная кромка** | | 270x35x2880 | 197 | 11045768 | | M20x70 |

Bruxite®

# Опорные и сменные режущие кромки VOLVO

## VOLVO type 2 & 3

| Артикул | Наименование | Количество | Размер, мм | Вес, кг | Реестровый номер | Примечание | Размер крепежа/ количество |
|---|---|---|---|---|---|---|---|
| 171-156275 | **Опорная кромка** | | 270x35x2880 | 196 | 11156275 | С зенковкой | M20x65 |
| 171-045809 | Сменная кромка | 1 | 350x25x1624 | 105 | 11045809 | Комплект 93418 | |
| 171-045808 | Сменная кромка | 2 | 461x25x624 | 53 | 11045808 | | 25 шт |
| 171-045809X | Сменная кромка | 1 | 360x30x1624 | 121 | 11045809 | | |
| 171-045808X | Сменная кромка | 2 | 360x30x624 | 47 | 11045808 | | 21 шт |
| 171-045810X | Сегмент | 7 | 360x30x280 | 22 | 11045810 | Комплект 93424 | 21 шт |
| 171-081024 | **Опорная кромка** | | 200x25x3000 | 109 | 11081024 | | M20x60 |
| 171-012955 | Сменная кромка | 1 | 305x25x1698 | 93 | 11012955 | | 22 шт |
| 171-011112 | Сменная кромка | 2 | 387x25x646 | 46 | 11011112 | | |
| 171-012955 | Сменная кромка | 1 | 305x25x1698 | 93 | 11012955 | | 18шts |
| 171-417611 | Сменная кромка | 2 | 305x25x 646 | 35 | 11417611 | | |
| 171-156764 | **Опорная кромка** | | 270x35x3000 | 206 | 11156764 | | M20x70 |
| 171-156766 | Сменная кромка | 1 | 350x25x1682 | 109 | 11156766 | | 20 шт |
| 171-156765 | Сменная кромка | 2 | 461x25x655 | 56 | 11156765 | | |
| 171-156766X | Сменная кромка | 1 | 360x30x1682 | 126 | 11156766 | | 16 шт |
| 171-156765X | Сменная кромка | 2 | 360x30x655 | 49 | 11156765 | | |
| 171-082219 | **Опорная кромка** | | 270x35x3000 | 207 | 11082219 | | M20x70 |
| 171-082219X | **Опорная кромка** | | 270x30x3000 | 175 | 110082219 | С зенковкой | M20x65 |
| 171-082755 | Сменная кромка | 1 | 350x25x1745 | 113 | 11082755 | | |
| 171-011154 | Сменная кромка | 2 | 461x25x622 | 53 | 11011154 | | 21 шт |
| 171-082755X | Сменная кромка | 1 | 360x30x1745 | 130 | 11082755 | | |
| 171-011154X | Сменная кромка | 2 | 360x30x622 | 47 | 11011154 | | 17шт |
| 171-111884 | Опорная кромка | | 300x40x3000 | 260 | 11111884 | | M24x80 |
| 171-111886 | Сменная кромка | 1 | 380x30x1682 | 141 | 11111886 | Комплект 93746 | |
| 171-111885 | Сменная кромка | 2 | 480x30x655 | 69 | 11111885 | | 20 шт |
| 171-311886 | Сменная кромка | 1 | 406x38x1682 | 193 | 11111886 | | |
| 171-311885 | Сменная кромка | 2 | 406x38x655 | 75 | 11111885 | | 16 шт |
| 171-111054 | Сегмент | 7 | 380x35x270 | 26 | 11111054 | Комплект 93425 | 14 шт |
| 171-081059 | **Опорная кромка** | | 200x30x3200 | 137 | 11081059 | | M24x70 |
| 171-081068 | Сменная кромка | 1 | 380x30x1467 | 123 | 11081068 | | |
| 171-468570 | Сменная кромка | 2 | 380x30x863 | 72 | 11081069 | | 21 шт |
| 171-370181 | Сменная кромка | 1 | 406x38x1467 | 166 | 11081068 | | |
| 171-370161 | Сменная кромка | 1 | 406x38x863 | 99 | 11081069 | | 17 шт |
| 171-467900 | **Опорная кромка** | | 300x40x3200 | 278 | 11156282 | С зенковкой | M24x65 |
| 171-082599 | **Опорная кромка** | | 300x40x3200 | 278 | 11082599 | Не для сегмента | M24x80 |
| 171-082666 | Сменная кромка | 1 | 380x30x1818 | 153 | 11082666 | Комплект 94751 | |
| 171-082664 | Сменная кромка | 2 | 480x30x687 | 73 | 11082664 | | 20 шт |
| 171-370201 | Сменная кромка | 1 | 406x38x1818 | 209 | 11082666 | | |
| 171-370191 | Сменная кромка | 2 | 406x38x687 | 79 | 11082664 | | 16 шт |
| 171-482660 | Сменная кромка | 1 | 270x35x1818 | 125 | 11082666 | Односторонняя | |
| 171-482670 | Сменная кромка | 2 | 270x35x687 | 47 | 11082666 | Односторонняя | 16 шт |
| 171-453920 | Сменная выступающая кромка | 1 | 700/500x40x3230 | 580 | | с коронками | 30 шт |
| 171-111055 | Сегмент | 7 | 380x35x280 | 27 | 11111055 | | 14 шт |
| 171-111887 | Сегмент | 7 | 380x35x300 | 29 | 11111887 | Комплект 93427 | 14 шт |
| 171-011630 | **Опорная кромка** | | 200x25x3400 | 123 | 11011630 | | M20x65 |
| 171-011631 | Сменная кромка | 1 | 305x25x2098 | 113 | 11011631 | | |
| 171-011112 | Сменная кромка | 2 | 387x25x646 | 46 | 11011112 | | 25 шт |
| 171-011631 | Сменная кромка | 1 | 305x25x2098 | 113 | 11011631 | | |
| 171-417611 | Сменная кромка | 2 | 305x25x646 | 35 | 11417611 | | 21 шт |
| 171-081063 | **Опорная кромка** | | 200x30x3400 | 146 | 11081063 | | M24x70 |

Bruxite®

# Опорные и сменные режущие кромки VOLVO

## VOLVO type 2 & 3

| Артикул | Наименование | Количество | Размер, мм | Вес, кг | Реестровый номер | Примечание | Размер крепежа/ количество |
|---|---|---|---|---|---|---|---|
| 171-081079 | **Опорная кромка** | | 300x40x3400 | 288 | 11081078 | С зенковкой | M24x65 |
| 171-081065 | Сменная кромка | 1 | 380x30x1666 | 140 | 11081065 | | |
| 171-468570 | Сменная кромка | 2 | 380x30x863 | 72 | 11081069 | | 19 шт |
| 171-370560 | Сменная кромка | 1 | 406x38x1666 | 188 | 11081065 | | |
| 171-370161 | Сменная кромка | 2 | 406x38x863 | 99 | 11081069 | | 19шт |
| 171-142595 | **Опорная кромка** | | 300x40x3400 | 287 | 11142595 | С зенковкой | M24x65 |
| 171-370241 | Сменная кромка | 1 | 406x38x1954 | 224 | 11111776 | Комплект 93666 | |
| 171-370232 | Сменная кромка | 2 | 506x38x719 | 102 | 11111775 | | 23 шт |
| 171-370241 | Сменная кромка | 1 | 406x38x1954 | 224 | 11111776 | | |
| 171-370231 | Сменная кромка | 2 | 406x38x719 | 82 | 11111775 | | 23 шт |
| 171-482690 | Сменная кромка | 1 | 270x35x1954 | 134 | 11111776 | Односторонняя | |
| 171-482680 | Сменная кромка | 2 | 270x35x719 | 49 | 11111775 | Односторонняя | 19 шт |
| 171-453902 | Сменная выступающая кромка | 1 | 500/700x40x3430 | 614 | | Tip | 37 шт |
| 171-142594 | **Опорная кромка** | | 300x40x3430 | 298 | 11142594 | С зенковкой | M24x65 |
| 171-111761X | Сегмент | 7 | 406x35x340 | 35 | 11111761 | Комплект 93667 | 21 шт |
| 171-155370 | **Опорная кромка** | | 300x40x3580 | 303 | 15155370 | Countersunk | 24Mx65 |
| 171-370421 | Сменная кромка | 1 | 406x38x2074 | 238 | 15155526 | | |
| 171-370431 | Сменная кромка | 2 | 406x38x748 | 85 | 15155527 | | 19 шт |
| 171-453925 | Сменная выступающая кромка | 1 | 700/500x40x3610 | 651 | | | 23 шт |
| 171-460800 | **Опорная кромка** | | 300x40x3650 | 312 | 17460800 | С зенковкой | M24x65 |
| 171-370171 | Сменная кромка | 1 | 406x38x1965 | 225 | 11081066 | Комплект 86913 | |
| 171-370432 | Сменная кромка | 2 | 506x38x838 | 119 | 17480177 | | 24 шт |
| 171-370171 | Сменная кромка | 1 | 406x38x1965 | 225 | 11081066 | | |
| 171-370311 | Сменная кромка | 2 | 406x38x838 | 96 | 17480177 | | 20 шт |
| 171-081058 | **Опорная кромка** | | 200x30x3700 | 159 | 11081058 | | M24x70 |
| 171-081066 | Сменная кромка | 1 | 380x30x1965 | 165 | 11081066 | | |
| 171-468570 | Сменная кромка | 2 | 380x30x863 | 72 | 11081069 | | 20 шт |
| 171-491250 | **Опорная кромка** | | 300x40x3700 | 304 | 11111691 | С зенковкой | M24x65 |
| 171-370171 | Сменная кромка | 1 | 406x38x1965 | 225 | 11081066 | | |
| 171-370162 | Сменная кромка | 2 | 506x38x863 | 123 | 11081069 | | 24 шт |
| 171-370171 | Сменная кромка | 1 | 406x38x1965 | 225 | 11081066 | | |
| 171-370161 | Сменная кромка | 1 | 406x38x863 | 99 | 11081069 | | 20 шт |
| 171-082431 | **Опорная кромка** | | 370x65x3970 | 647 | 11082431 | С зенковкой | 1 1/4"x3-3/4 (95) |
| 171-082433 | Сменная кромка | 1 | 430x40x1422 | 179 | 11082433 | | |
| 171-082434 | Сменная кромка | 2 | 430x40x1265 | 159 | 11082434 | Комплект 94458 | 19 шт |
| 171-111134 | Сегмент | 7 | 430x50x340 | 48 | 11111134 | Комплект 93665 | 21 шт |
| 930-466625 | Сегмент | 7 | 372x113/50x340 | 44 | 11417149 | NWP | 21 шт |
| 171-370170 | Сменная кромка | 1 | 380x38x1965 | 206 | "11081066" | | |
| 171-370160 | Сменная кромка | 2 | 480x38x863 | 112 | "11081069" | | 24 шт |
| 171-082431 | **Опорная кромка** | | 370x65x3970 | 647 | 11082431 | С зенковкой | 1 1/4"x3-3/4 (95) |
| 171-082433 | Сменная кромка | 1 | 430x40x1422 | 179 | 11082433 | | |
| 171-082434 | Сменная кромка | 2 | 430x40x1265 | 159 | 11082434 | Комплект 94458 | 19 шт |
| 171-111134 | Сегмент | 7 | 430x50x340 | 48 | 11111134 | Комплект 93665 | 21 шт |
| 930-466625 | Сегмент | 7 | 372x113/50x340 | 44 | 15206 | CWP | 21 шт |

Bruxite®

# Выступающие опорные и сменные режущие кромки VOLVO



| Артикул | Наименование | Количество | Размер, мм | Вес, кг | Реестровый номер | Примечание | Размер крепежа/ количество |
|---|---|---|---|---|---|---|---|
| 171-156280 | **Выступающая опорная кромка** | | 3230/850x590/272x40 | 453 | 11156280 | С зенковкой | M24x65 |
| 171-111889X | Сменная кромка CTR | 1 | 406x35x1010 | 107 | 11111889 | | |
| 171-045618X | Сменная кромка LH | 1 | 406x35x1246 | 120 | 11045618 | | |
| 171-045619X | Сменная кромка RH | 1 | 406x35x1246 | 120 | 11045619 | | 16 шт |
| 171-111054 | Сегмент | 7 | 380x35x270 | 26 | 11111054 | | 14 шт |
| 171-111055 | Сегмент | 7 | 380x35x280 | 27 | 11111055 | | 14 шт |
| 171-142596 | **Выступающая опорная кромка** | | 3430/850x620/272x40 | 496 | 11142596 | С зенковкой | M24x65 |
| 171-372350 | Сменная кромка CTR | 1 | 500x40x1094 | 160 | 11111762 | Комплект 93422 | |
| 171-372370 | Сменная кромка LH | 1 | 406x41x1308 | 148 | 11111011 | | |
| 171-372360 | Сменная кромка RH | 1 | 406x41x1308 | 148 | 11111012 | | 23 шт |
| 171-159120 | **Выступающая опорная кромка** | | 3580/894x650/290x50 | 674 | 15159120 | С зенковкой | M24x80 |
| 171-372320 | Сменная кромка CTR | 1 | 500x40x1135 | 156 | 15159420 | | |
| 171-372340 | Сменная кромка LH | 1 | 406x41x1265 | 156 | 15159421 | | |
| 171-372330 | Сменная кромка RH | 1 | 406x41x1266 | 156 | 15159422 | | 23 шт |
| 171-111761X | Сегмент | 7 | 406x35x330 | 34 | 11111761 | | 21 шт |
| 171-183830 | Сегмент | 7 | 380x45x290 | 34 | 11183830 | | 21 шт |
| 171-360260 | **Выступающая опорная кромка** | | 3750/850x620/272x40 | 538 | | С зенковкой | M24x65 |
| 171-372350 | Сменная кромка CTR | 1 | 500x40x1094 | 160 | 11111762 | | |
| 171-372390 | Сменная кромка LH | 1 | 406x41x1368 | 169 | | | |
| 171-372380 | Сменная кромка RH | 1 | 406x41x1368 | 169 | | | 25 шт |
| 171-360265 | **Выступающая опорная кромка** | | 3800/1220x620-272x40 | 566 | | С зенковкой | M24x65 |
| 171-370410 | Сменная кромка CTR | 1 | 500x40x1464 | 213 | | | |
| 171-372370 | Сменная кромка LH | 1 | 406x41x1308 | 148 | 11111011 | | |
| 171-372360 | Сменная кромка RH | 1 | 406x41x1308 | 148 | 11111012 | | 23 шт |
| 171-111126 | **Выступающая опорная кромка** | | 3970/692x790/352x65 | 1138 | 11111126 | С зенковкой | 1 1/4"x3-3/4 (95) |
| 171-489050 | Выступающая опорная кромка | | 3970/692x790/352x50 | 897 | 11111126 | С зенковкой | 1 1/4"x3-3/4 (95) |
| 171-111135 | Сменная кромка CTR | 1 | 600x40x1239 | 204 | 11111135 | Комплект 93664 | |
| 171-111136 | Сменная кромка LH | 1 | 430x40x1524 | 172 | 11111136 | | |
| 171-111137 | Сменная кромка RH | 1 | 430x40x1524 | 172 | 11111137 | | 23 шт |
| 171-111134 | Сегмент | 7 | 430x50x340 | 48 | 11111134 | Комплект 93665 | 21 шт |
| 930-466625 | Сегмент | 7 | 372x113/50x340 | 41 | 15206 | NWP | 21 шт |

# Опорная пластина ковша погрузчика VOLVO

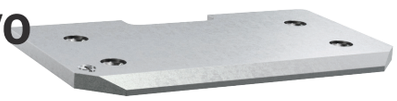

| Артикул | Количество | Размер, мм | Вес, кг/ шт. | Реестровый номер | Примечание | Размер крепежа | Количество болтов |
|---|---|---|---|---|---|---|---|
| 171-142174 | 2 | 280x20x400 | 16 | 11142174 | L50/L60/L70 | M16x50 | 8 |
| 171-142033 | 2 | 300x20x 550 | 22 | 11142033 | L90/L110/L120 | M20x60 | 8 |
| 171-111811 | 2 | 350x25x 600 | 38 | 11111811 | L150/L180 | M24x65 | 8 |
| 171-111282 | 2 | 400x35x 570 | 56 | 11111282 | L220/L250 | M24x65 | 8 |
| 171-156580 | 2 | 387x25x570 | 39 | 11156580 | L220 | M24x65 | 8 |
| 171-207279 | 2 | 460x30x640 | 58 | 17207279 | L260 | M24x65 | 8 |
| 171-111250 | 2 | 450x50x 816 | 118 | 11111250 | L330/L350 | 1 1/4"x3-3/4 (95) | 8 |

Bruxite®

# Опорные и сменные режущие кромки CAT



| Артикул | Наименование | Количество | Размер, мм | Вес, кг | Реестровый номер | Примечание | Размер крепежа/ количество |
|---|---|---|---|---|---|---|---|
| 171-353601 | **Опорная кромка** | | 300x40x3033 | 259 | 7V1490 | С зенковкой | 1 1/4”x3-1/4 (83) |
| 171-462260 | Сменная кромка | 2 | 360x30x1319 | 105 | 1U0593 | | |
| 171-462270 | Сменная кромка | 2 | 510x35x200 | 26 | 4T2435/3G6395 | | 12 шт |
| 171-465870 | Сменная кромка | 2 | 406x35x1526 | 158 | 1U0593+3G6395 | | 8 шт |
| 171-354902 | **Опорная кромка** | | 300x40x3200 | 277 | 7I3015 planför | С зенковкой | 1 1/4”x3-1/4 (83) |
| 171-465520 | Сменная кромка | 2 | 360x30x1400 | 112 | 100-6668 | | |
| 171-462270 | Сменная кромка | 2 | 510x35x200 | 26 | 4T2435/3G6395 | | 12 шт |
| 171-465920 | Сменная кромка | 2 | 406x35x1604 | 168 | "100-6668+3G6395" | | 8 шт |
| 171-354361 | **Опорная кромка** | | 300x50x3315 | 351 | 7V4188 | С зенковкой | 1 1/4”x3-3/4 (95) |
| 171-464960 | Сменная кромка | 2 | 406x41x1406 | 173 | 1U0762 | | |
| 171-462500 | Сменная кромка | 2 | 556x40x265 | 43 | 1U0761 | | 12 шт |
| 171-473090 | Сменная кромка | 2 | 406x41x1676 | 207 | "1U0762+1U0761" | | 8 шт |
| 171-358431 | **Опорная кромка** | | 300x50x3405 | 366 | 111-9770 | С зенковкой | 1 1/4”x3-3/4 (95) |
| 171-468170 | Сменная кромка | 2 | 406x41x1448 | 177 | 109-9230 | | |
| 171-468160 | Сменная кромка | 2 | 556x45x265 | 48 | 100-4043 | | 12 шт |
| 171-490210 | Сменная кромка | 2 | 406x35x1730 | 183 | "109-9230+100-4043" | | 8 шт |
| 171-358481 | **Опорная кромка** | | 300x40x3560 | 361 | 6W9311 | С зенковкой | 1 1/4”x3-1/4 (83) |
| 171-472460 | Сменная кромка | 2 | 406x35x1524 | 161 | 9W1375 | | |
| 171-462500 | Сменная кромка | 2 | 556x40x265 | 43 | 1U0761 | | 12 шт |
| 171-358494 | Сменная кромка | 2 | 406x41x1790 | 224 | "9W1375+1U0761" | | 8 шт |
| 171-358435 | **Опорная кромка** | | 300x50x3690 | 405 | | С зенковкой | 1 1/4”x3-3/4 (95) |
| 171-498701 | Сменная кромка | 2 | 406x41x1580 | 197 | 104-5841 | | |
| 171-462500 | Сменная кромка | 2 | 556x40x265 | 43 | 1U0761 | | 12 шт |
| 171-356121 | **Опорная кромка** | | 350x50x3772 | 468 | 4E8112 | С зенковкой | 1 1/4”x3-3/4 (95) |
| 171-469310 | Сменная кромка | 1 | 500x40x1332 | 195 | 101-9350 | | |
| 171-469300 | Сменная кромка | 2 | 500x40x1242 | 183 | 102-2184 | | 21 шт |
| 930-1167460 | Полустреловидный | 7 | 457x73/46x312 | 41 | 116-7460 | NWP | 21 шт |

Bruxite®

# Выступающие опорные и сменные режущие кромки CAT



| Артикул | Наименование | Количество | Размер, мм | Вес, кг | Реестровый номер | Примечание | Размер крепежа | Количество болтов |
|---|---|---|---|---|---|---|---|---|
| 171-359641 | **Выступающая опорная кромка** | | 3085/562x580/265x40 | 401 | 6W2993 | С зенковкой | 1 1/4"x3-1/4 (83) | |
| 171-476130 | Сменная кромка CTR | 1 | 360x30x572 | 45 | 4T9185 | | | |
| 171-476110 | Сменная кромка LH End | 1 | 360x30x637 | 50 | 4T9128 | | | |
| 171-476150 | Сменная кромка RH End | 1 | 360x30x637 | 50 | 4T9127 | | | |
| 171-476120 | Сменная кромка LH CTR | 1 | 360x30x655 | 52 | 4T9126 | | | |
| 171-476140 | Сменная кромка RH CTR | 1 | 360x30x655 | 52 | 4T9125 | | 18 шт | 18 |
| 171-465950 | Сегмент CTR | 1 | 350x30x210 | 16 | 4T6697 | | | |
| 171-471030 | Сегмент LH | 3 | 360x30x265 | 21 | 4T9124 | | | |
| 171-471040 | Сегмент RH | 3 | 360x30x265 | 21 | 4T9123 | | 14 шт | 14 |
| 171-352710 | **Выступающая опорная кромка** | | 3252/587x700/344x40 | 531 | 154-1604 | С зенковкой | 1 1/4"x3-1/4 (83) | |
| 171-368940 | Сменная кромка CTR | 1 | 406x41x576 | 70 | 135-8240 | | | |
| 171-368942 | Сменная кромка LH End | 1 | 406x41x594 | 72 | 135-8242 | | | |
| 171-368943 | Сменная кромка RH End | 1 | 406x41x594 | 72 | 135-8243 | | | |
| 171-368944 | Сменная кромка VM | 1 | 406x41x785 | 96 | 135-8241 | | | |
| 171-368941 | Сменная кромка RH CTR | 1 | 406x41x785 | 96 | 135-8244 | | 18 шт | |
| 171-357140 | **Выступающая опорная кромка** | | 3492/650x645/265x50 | 632 | 134-1748 | С зенковкой | 1 1/4"x3-3/4 (95) | |
| 171-354761 | Сегмент CTR | 1 | 483x35x 312 | 38 | 4T7189/9W5734 | | | |
| 171-354760 | Сегмент LH | 3 | 483x35x 312 | 40 | 4T7184/9W5730 | | | |
| 171-354762 | Сегмент RH | 3 | 483x35x 312 | 40 | 4T7183/9W5737 | | 21 шт | |
| 930-1167460 | Полустреловидный CTR | 1 | 457x73/46x312 | 41 | 11-7460 | NWP | | |
| 930-1167462 | Полустреловидный Сегмент LH | 3 | 457x73/46x312 | 42 | 116-7462 | NWP | | |
| 930-1167461 | Полустреловидный Сегмент RH | 3 | 457x73/46x312 | 42 | 116-7461 | NWP | 21 шт | |
| 171-357141 | **Выступающая опорная кромка** | | 3492/650x700/320x50 | 678 | | С зенковкой | 1 1/4"x3-3/4 (95) | |
| 171-479752X | Сменная кромка CTR | 1 | 406x41x634 | 77 | 109-9123 | | | |
| 171-479750X | Сменная кромка LH End | 1 | 406x41x654 | 79 | 109-9125 | | | |
| 171-479754X | Сменная кромка RH End | 1 | 406x41x654 | 79 | 109-9121 | | | |
| 171-479751X | Сменная кромка LH CTR | 1 | 406x41x819 | 99 | 109-9124 | | | |
| 171-479753X | Сменная кромка RH CTR | 1 | 406x41x819 | 99 | 109-9122 | | 21 шт | |
| 171-354761 | Сегмент CTR | 1 | 483x35x 312 | 38 | 4T7189/9W5734 | | | |
| 171-354760 | Сегмент LH | 3 | 483x35x 312 | 40 | 4T7184/9W5730 | | | |
| 171-354762 | Сегмент RH | 3 | 483x35x 312 | 40 | 4T7183/9W5737 | | 21 шт | |
| 930-1167460 | Полустреловидный CTR | 1 | 457x73/46x312 | 41 | 11-7460 | NWP | | |
| 930-1167462 | Полустреловидный Сегмент LH | 3 | 457x73/46x312 | 42 | 116-7462 | NWP | | |
| 930-1167461 | Полустреловидный Сегмент RH | 3 | 457x73/46x312 | 42 | 116-7461 | NWP | 21 шт | |
| 171-354750 | **Выступающая опорная кромка** | | 3645/690x700/304x50 | 715 | 8R4649(9V3562) | С зенковкой | 1 1/4"x3-3/4 (95) | |
| 171-370600 | Сменная кромка CTR | 1 | 500x40x706 | 103 | 9W5733 | | | |
| 171-370580 | Сменная кромка LH End | 1 | 500x40x731 | 107 | 9W5732 | | | |
| 171-370620 | Сменная кромка RH End | 1 | 500x40x731 | 107 | 9W5735 | | | |
| 171-370590 | Сменная кромка LH CTR | 1 | 500x40x791 | 115 | 9W5731 | | | |
| 171-370610 | Сменная кромка RH CTR | 1 | 500x40x791 | 115 | 9W5736 | | 27 шт | |
| 171-354761 | Сегмент CTR | 1 | 483x35x312 | 38 | 9W5734 | | | |
| 171-354760 | Сегмент LH | 3 | 483x35x312 | 40 | 9W5730 | | | |
| 171-354762 | Сегмент RH | 3 | 483x35x312 | 40 | 9W5737 | | 21 шт | |
| 930-1167460 | Полустреловидный CTR | 1 | 457x73/46x312 | 41 | 116-7460 | NWP | | |
| 930-1167462 | Полустреловидный Сегмент LH | 3 | 457x73/46x312 | 42 | 116-7462 | NWP | | |
| 930-1167461 | Полустреловидный Сегмент RH | 3 | 457x73/46x312 | 42 | 116-7461 | NWP | 21 шт | |
| 930-1957180 | Фиксатор CTR | 1 | 209x32x343 | 12 | 195-7180 | NWP | 1 1/4"x6-1/2 (165) | |
| 930-1957182 | Фиксатор V | 3 | 209x32x406 | 12 | 195-7182 | NWP | | |
| 930-1957181 | Фиксатор H | 3 | 209x32x406 | 12 | 195-7181 | NWP | 21 шт | |

Bruxite®

# Выступающие опорные и сменные режущие кромки CAT

| Артикул | Наименование | Количество | Размер, мм | Вес, кг | Реестровый номер | Примечание | Размер крепежа | Количество болтов |
|---|---|---|---|---|---|---|---|---|
| 171-354755 | **Выступающая опорная кромка** | | 3962/1019x700/306x50 | 792 | SO34257 | С зенковкой | 1 1/4"x3-3/4 (95) | |
| 171-370600 | Сменная кромка ML | 1 | 500x40x706 | 103 | 9W5733 | | | |
| 171-355801 | Сменная кромка MR | 1 | 500x40x312 | 45 | 9W5734 | | | |
| 171-370580 | Сменная кромка LH End | 1 | 500x40x731 | 107 | 9W5732 | | | |
| 171-370620 | Сменная кромка RH End | 1 | 500x40x731 | 107 | 9W5735 | | | |
| 171-370590 | Сменная кромка LH CTR | 1 | 500x40x791 | 115 | 9W5731 | | | |
| 171-370610 | Сменная кромка RH CTR | 1 | 500x40x791 | 115 | 9W5736 | | 28 шт | |
| 171-370760 | **Выступающая опорная кромка** | | 3980/664x705/359x60 | 943 | 1566388 | С зенковкой | 1 1/4"x3-3/4 (95) | |
| 930-1099080 | Полустреловидный CTR | 1 | 457x73/46x342 | 47 | 109-9080 | NWP | | |
| 930-1099082 | Полустреловидный Сегмент LH | 3 | 457x73/46x342 | 44 | 109-9082 | NWP | | |
| 930-1099081 | Полустреловидный Сегмент RH | 3 | 457x73/46x342 | 44 | 109-9081 | NWP | 21 шт | |
| 930-1957180 | Фиксатор CTR | 1 | 209x32x343 | 12 | CAT 195-7180 | NWP | 1 1/4"x6-1/2 (165) | |
| 930-1957182 | Фиксатор V | 3 | 209x32x406 | 12 | CAT 195-7182 | NWP | | |
| 930-1957181 | Фиксатор H | 3 | 209x32x406 | 12 | CAT 195-7181 | NWP | 21 шт | |

# Опорные и сменные режущие кромки Ljungby



| Артикул | Наименование | Количество | Размер, мм | Вес, кг | Реестровый номер | Примечание | Размер крепежа | Количество болтов |
|---|---|---|---|---|---|---|---|---|
| 171-355280 | **Опорная кромка** | | 200x30x2630 | 113 | 303186-01 | | M24x70 | |
| 171-464050 | Сменная кромка | 1 | 250x30x982 | 53 | | | | |
| 171-464060 | Сменная кромка | 2 | 250x30x838 | 45 | | | 10 шт | |
| 171-355170 | **Опорная кромка** | | 250x30x2803 | 154 | | | M24x70 | |
| 171-464060 | Сменная кромка | 1 | 250x30x838 | 45 | | | | |
| 171-464050 | Сменная кромка | 2 | 250x30x982 | 53 | | | 11 шт | |
| 171-360370 | **Опорная кромка** | | 250x30x2970 | 163 | 303189-02 | | M24x70 | |
| 171-464050 | Сменная кромка | 3 | 250x30x982 | 53 | | | 12 шт | |
| 171-359200 | **Опорная кромка** | | 250x30x4190 | 230 | 0306616-01 | | M24x70 | |
| 171-464060 | Сменная кромка | 5 | 250x30x838 | 45 | | | 15 шт | |

# Опорные и сменные режущие кромки Universal



| Артикул | Наименование | Размер, мм | Вес, кг | Примечание | Размер крепежа | Дыры |
|---|---|---|---|---|---|---|
| 171-352630 | **Опорная кромка** | 270x30x3000 | 172 | С зенковкой | M24x60 | 19 |
| 171-494840 | **Опорная кромка** | 300x40x3500 | 299 | С зенковкой | M24x65 | 22 |
| 171-494980 | **Опорная кромка** | 300x40x6050 | 513 | С зенковкой | M24x65 | 39 |
| 171-360192 | Сменная кромка | 330x25x6050 | 364 | с-с 129/152,4 | M24/1" | 39 |
| 171-360191 | Сменная кромка | 360x30x6092 | 480 | с-с 74/152,4 | M24/1" | 40 |
| 171-361010 | Сменная кромка | 406x41x6092 | 751 | с-с 74/152,4 | M24/1" | 40 |
| 171-451295 | Сменная кромка | 360x40x759 | 79 | с-с 74/152,4 | M24/1" | 5 |
| 171-451285 | Сменная кромка | 360x40x608 | 63 | с-с 74/152,4 | M24/1" | 4 |
| 171-451305 | Сменная кромка | 360x40x683 | 71 | с-с 74/152,4 крайняя | M24/1" | 4 |

Bruxite®

# Опорные и сменные режущие кромки ковшей для снега



| Артикул | Наименование | Количество | Размер, мм | Вес, кг | Примечание | Размер крепежа | Количество болтов |
|---|---|---|---|---|---|---|---|
| 171-483860 | **Опорная кромка** | | 200x20x2440 | 72 | Universal | | |
| 171-495010 | Сменная кромка | 2 | 203x19x1217 | 35 | | FH M16x55 | 8 шт |
| 122-459470 | Зазубренная кромка для льда | 2 | 203x16x1220 | 21 | | FH M16x55 | 8 шт |
| 122-496444 | Sharq P300 HD | 2 | 200x16x1220 | 21 | | KH M16x55 | 8 шт |
| 171-494931 | **Опорная кромка** | | 200x20x2600 | 77 | Universal | | |
| 171-494940 | Сменная кромка | 1 | 203x19x792 | 23 | | | |
| 171-494950 | Сменная кромка | 2 | 203x19x914 | 26 | | FH M16x55 | 9 шт |
| 122-459450 | Зазубренная кромка для льда | 1 | 203x16x792 | 14 | | | |
| 122-459460 | Зазубренная кромка для льда | 2 | 203x16x915 | 16 | | FH M16x55 | 9 шт |
| 122-496424 | Sharq P300 HD | 1 | 200x16x792 | 14 | | | |
| 122-496434 | Sharq P300 HD | 2 | 200x16x915 | 16 | | KH M16x55 | 9 шт |
| 171-358273 | **Опорная кромка** | | 200x25x2745 | 100 | Universal | | |
| 171-494950 | Сменная кромка | 3 | 203x19x914 | 26 | | FH M16x55 | 9 шт |
| 122-459460 | Зазубренная кромка для льда | 3 | 203x16x915 | 16 | | FH M16x55 | 9 шт |
| 122-496434 | Sharq P300 HD | 3 | 200x16x915 | 16 | | KH M16x55 | 9 шт |
| 171-358280 | **Опорная кромка** | | 200x25x3050 | 111 | Universal | | |
| 171-494950 | Сменная кромка | 2 | 203x19x914 | 26 | | | |
| 171-495010 | Сменная кромка | 1 | 203x19x1217 | 35 | | FH M16x55 | 10 шт |
| 122-459480 | Зазубренная кромка для льда | 2 | 203x16x1525 | 26 | | FH M16x55 | 10 шт |
| 122-496454 | Sharq P300 HD | 2 | 200x16x1525 | 26 | | KH M16x55 | 10 шт |

Bruxite®

# Сменные режущие кромки P300™

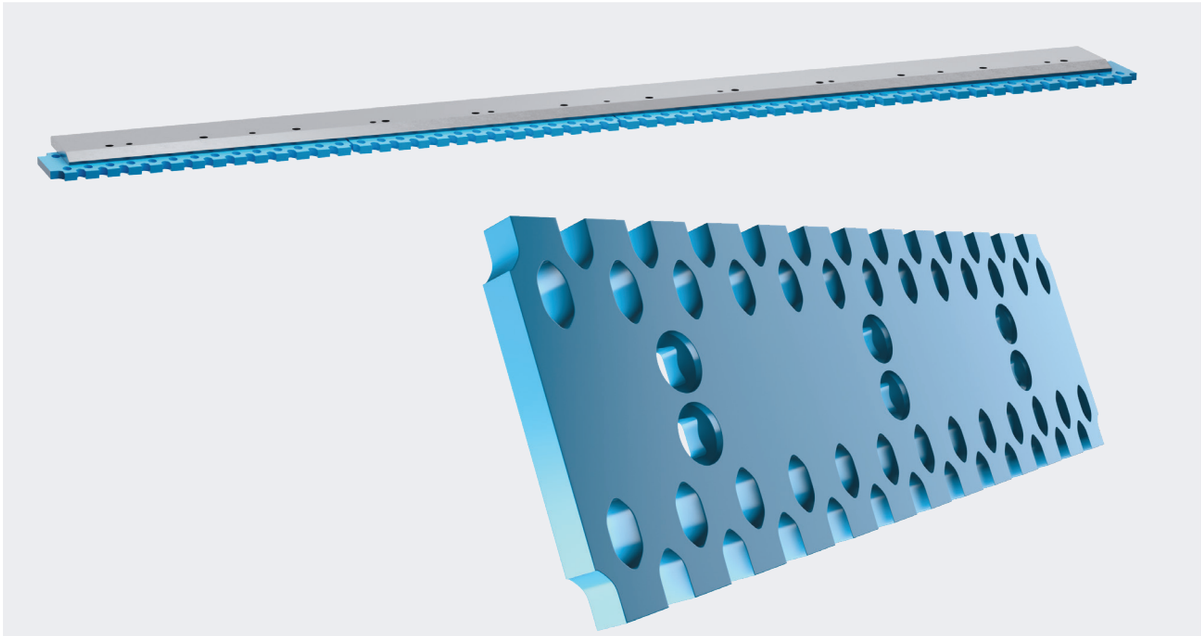

## Сменные режущие кромки P300™ для ковшей для уборки снега

| Артикул | Ш. мм | Т. мм | Д. мм | Вес, кг | Примечание |
|---|---|---|---|---|---|
| 171-154511 | 200 | 20 | 608 | 14,6 | с-с 205 для крепления болтами M20, Siljum |
| 171-462351 | 200 | 20 | 626 | 15,0 | с-с 211 для крепления болтами M20, Siljum |
| 171-462356 | 200 | 20 | 663 | 15,9 | с-с 211 для крепления болтами M20, Siljum крайняя |
| 171-462381 | 200 | 20 | 686 | 16,5 | с-с 232 для крепления болтами M20, Siljum |
| 171-462386 | 200 | 20 | 740 | 18,0 | с-с 232 для крепления болтами M20, Siljum крайняя |

Bruxite®

# Болты и гайки



FH KH

## Болты

| Артикул | Размер | Примечание | Вес, кг |
|---|---|---|---|
| 959-590430 | M16x55 | Класс прочности 12.9 | 0,10 |
| 959-590310 | M16x65 | Класс прочности 12.9 | 0,11 |
| 959-590726 | M20x60 | Класс прочности 10.9 | 0,15 |
| 959-590730 | M20x65 | Класс прочности 10.9 | 0,17 |
| 959-590710 | M20x70 | Класс прочности 10.9 | 0,18 |
| 959-590750 | M24x65 | Класс прочности 10.9 | 0,25 |
| 959-142571 | M24x70 | Класс прочности 10.9 | 0,20 |
| 959-590740 | M24x80 | Класс прочности 10.9 | 0,30 |
| 959-590520 | 1”x83 | | 0,35 |
| 959-590850 | 1 1/4”x3–1/4 (83) | | 0,72 |
| 959-590690 | 1 1/4”x3–3/4 (95) | 8T9079 полная резьба | 0,72 |
| 959-590470 | 1 1/4”x4–1/8 (104) | 5P8823 | 0,77 |
| 959-590473 | 1 1/4”x6–1/2 (165) | | 1,07 |



Гайка Triloc Гайка с фланцем и пластиковой фиксацией

## Гайка

| Артикул | Размер | Примечание | Вес, кг |
|---|---|---|---|
| 959-590360 | M16 | Triloc | 0,04 |
| 959-590350 | M16 | Контргайка с фланцем | 0,05 |
| 959-590660 | M20 | | 0,06 |
| 959-590670 | M20 | Triloc | 0,06 |
| 959-510093 | M20 | Гайка с фланцем | 0,09 |
| 959-948836 | M24 | Triloc | 0,09 |
| 959-590680 | M24 | | 0,09 |
| 959-590390 | 1” | | 0,12 |
| 959-590480 | 1 1/4” | | 0,24 |
| 959-590485 | 1 1/4” | Гайка | 0,22 |

## Рекомендации по болтам

| толщина по краю основания | | Болт длина |
|---|---|---|
| M16 | 20 | 55 |
| | 25 | 60 |
| M20 | 25 | 60 |
| | 30 | 65 |
| | 35 | 70 |
| M24 | 25 | 65 |
| | 30 | 70 |
| | 35 | 80 |
| | 40 | 80 |
| 1 1/4" | 65 | 104 |

| толщина утопленного края основания | | Болт длина |
|---|---|---|
| M20 | 30 | 60 |
| | 35 | 60 |
| M24 | 40 | 65 |
| | 50 | 80 |
| 1 1/4" | 40 | 83 |
| | 50 | 95 |
| | 65 | 95 |

Bruxite®

# Футеровка дробилок

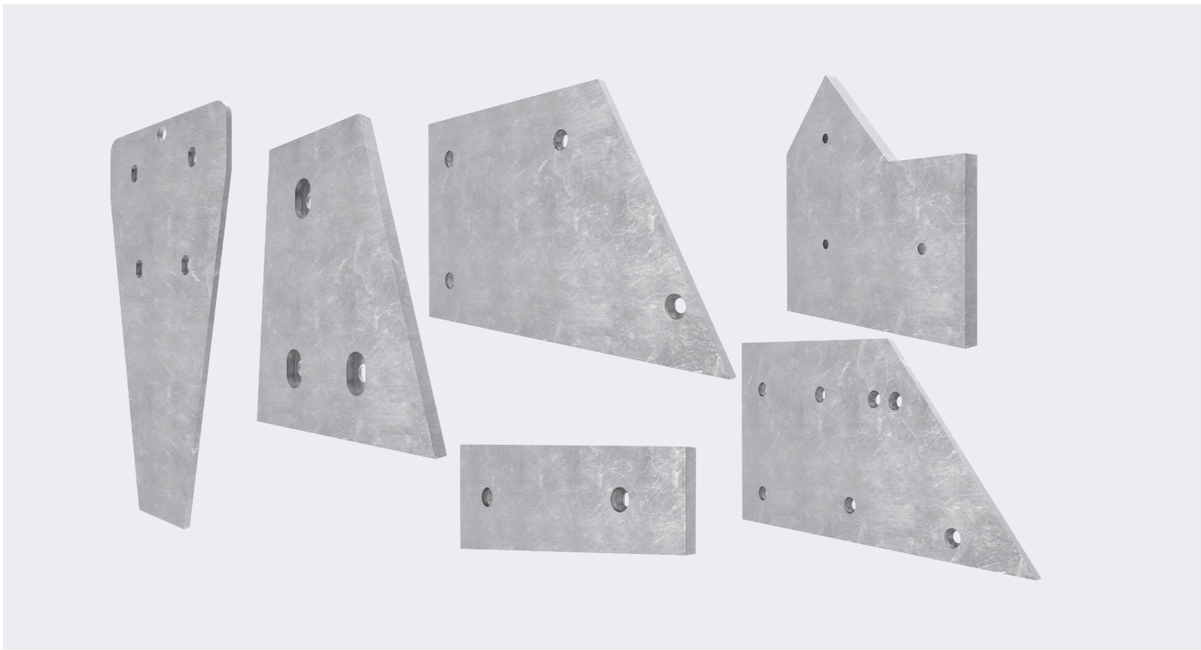

**Износные детали Olofsfors изготавливаются из уникального материала Bruxite™.**

Bruxite™ — это долговечная сталь, предназначенная для работы с высокой нагрузкой в  экстремальных условиях.

Olofsfors поставляет износные детали для различных дробильных установок известных брендов, включая оборудование из Швеции, Азии и Северной Америки.

Мы обладаем большим опытом и располагаем обширной базой чертежей и вариантов износных деталей, разработанных за годы работы.

Также мы можем производить износные детали, необходимые для каждой конкретной дробильной установки, по чертежам Заказчиков.

Bruxite®

# Зубчатые кромки грейдеров

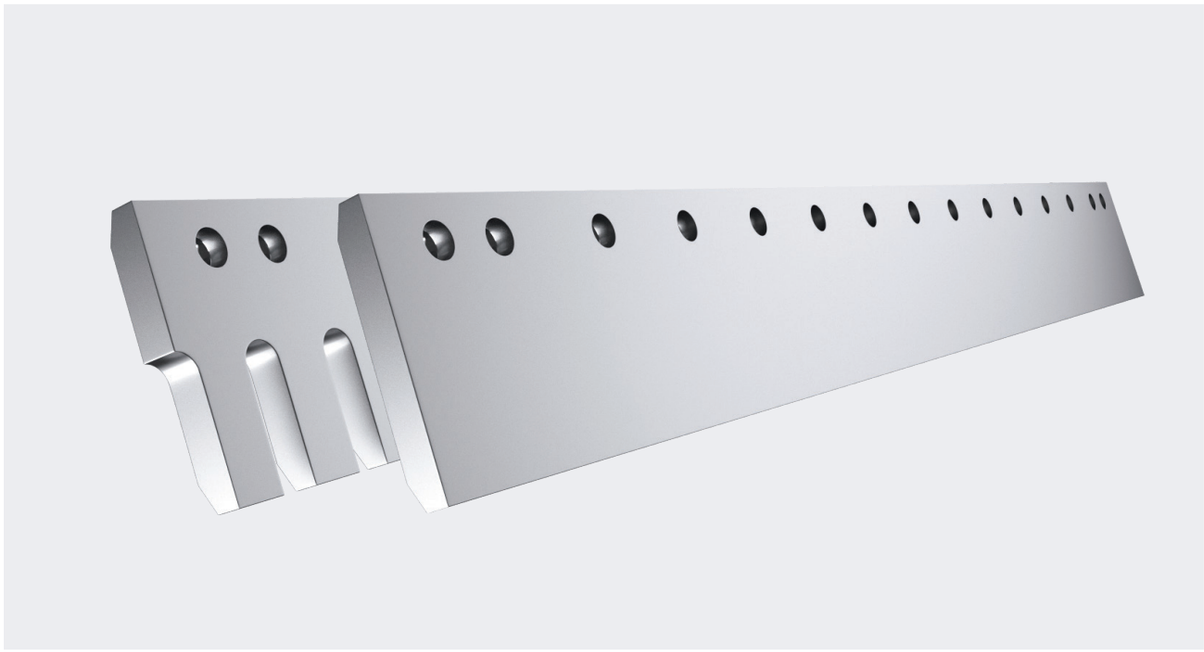

| Артикул | Номер OEM | Размер болта | Дыры | Ш. мм | Т. мм | Д. мм | Вес, кг |
|---|---|---|---|---|---|---|---|
| 171-368775 | | M16 | 7 | 203 | 19 | 915 | 20,9 |
| 171-368776 | | M16 | 9 | 203 | 19 | 1220 | 27,9 |
| 171-368762 | 350-0179 | M16 | 13 | 203 | 19 | 1828 | 44,0 |
| 171-368761 | 350-0181 | M16 | 15 | 203 | 19 | 2133 | 51,3 |
| 171-368774 | | M20 | 7 | 203 | 19 | 915 | 20,7 |
| 171-368577 | | M20 | 9 | 203 | 19 | 1220 | 27,7 |
| 171-368760 | 350-0180 | M20 | 15 | 203 | 19 | 2133 | 51,0 |
| 171-369010 | | M20 | 7 | 203 | 25 | 915 | 27,4 |
| 171-368763 | 7T3600 | M20 | 9 | 203 | 25 | 1220 | 38,2 |
| 171-368764 | 7T3601 | M20 | 11 | 203 | 25 | 1525 | 47,8 |
| 171-368767 | 4Z8055 | M20 | 15 | 254 | 25 | 2133 | 79,4 |
| 171-368768 | 4Z8056 | M20 | 17 | 254 | 25 | 2434 | 90,7 |
| 171-368769 | 4Z8346 | M20 | 15 | 254 | 35 | 2133 | 110,0 |
| 171-368758 | 100-4581 | M20 | 17 | 254 | 35 | 2434 | 124,9 |
| 171-368532 | 104-3631 | M20 | 17 | 250 | 45 | 2434 | 161,9 |
| 171-368778 | | M20 | 9 | 330 | 35 | 1220 | 80,7 |
| 171-368758X | | M20 | 17 | 330 | 35 | 2434 | 161,7 |
| 171-368531 | 134-1778 | M20 | 17 | 330 | 45 | 2434 | 241,0 |
| 171-368533 | 138-6542 | M24 | 9 | 330 | 45 | 1220 | 120,2 |
| 171-495505 | | M24 | 9 | 400 | 50 | 1220 | 185,0 |
| 171-368530 | 135-9796 | M24 | 9 | 400 | 60 | 1213 | 171,0 |

Bruxite®

# Плоские кромки грейдеров

| Артикул | Номер OEM | Размер болта | Отверстие под болт | Ш. мм | Т. мм | Д. мм | Вес, кг |
|---|---|---|---|---|---|---|---|
| 171-368700 | 4T2967 | M16 | 11 | 200 | 16 | 1524 | 37,1 |
| 171-368701 | 4T2968 | M16 | 13 | 200 | 16 | 1828 | 44,5 |
| 171-368702 | 4T2969 | M16 | 15 | 200 | 16 | 2133 | 51,9 |
| 171-368703 | 4T2966 | M16 | 17 | 200 | 16 | 2434 | 59,2 |
| 171-368704 | 4Z8119-6 | M16 | 7 | 203 | 19 | 915 | 25,2 |
| 171-368705 | 4Z8129 | M16 | 5 | 203 | 19 | 915 | 27,8 |
| 171-368706 | | M16 | 9 | 203 | 19 | 1220 | 33,8 |
| 171-368707 | 4Z8119 | M16 | 6 | 203 | 19 | 1220 | 36,8 |
| 171-368708 | 4T3034 | M16 | 11 | 203 | 19 | 1524 | 45,8 |
| 171-368709 | 4T3007 | M16 | 13 | 203 | 19 | 1828 | 55,0 |
| 171-368710 | 4T3036 | M16 | 15 | 203 | 19 | 2133 | 64,1 |
| 171-368711 | 4T3035 | M16 | 17 | 203 | 19 | 2434 | 73,1 |
| 171-368712 | 135-9692 | M16 | 9 | 203 | 25 | 1220 | 45,4 |
| 171-368713 | 7T3497 | M16 | 11 | 203 | 25 | 1524 | 56,8 |
| 171-368714 | 7T3499 | M16 | 13 | 203 | 25 | 1828 | 67,9 |
| 171-368715 | 7T3498 | M16 | 15 | 203 | 25 | 2133 | 79,2 |
| 171-368716 | 7T3496 | M16 | 17 | 203 | 25 | 2434 | 90,4 |
| 171-368720 | 4Z8120 | M20 | 11 | 200 | 16 | 1524 | 36,9 |
| 171-368721 | 4T2971 | M20 | 13 | 200 | 16 | 1828 | 44,2 |
| 171-368722 | 4T2970 | M20 | 15 | 200 | 16 | 2133 | 51,6 |
| 171-368723 | 4T9603 | M20 | 17 | 200 | 16 | 2434 | 58,9 |
| 171-369004 | | M20 | 7 | 203 | 19 | 915 | 25,1 |
| 171-369006 | | M20 | 9 | 203 | 19 | 1220 | 33,6 |
| 171-368718 | | M20 | 11 | 203 | 19 | 1525 | 42,8 |
| 171-368724 | 4T3033 | M20 | 13 | 203 | 19 | 1828 | 54,6 |
| 171-368725 | 4T3032 | M20 | 15 | 203 | 19 | 2133 | 63,7 |
| 171-368726 | 4T3037 | M20 | 17 | 203 | 19 | 2434 | 72,7 |
| 171-368699 | | M20 | 7 | 203 | 25 | 915 | 33,5 |
| 171-368727 | 4Z8926 | M20 | 9 | 203 | 25 | 1220 | 45,0 |
| 171-368728 | 7T3493 | M20 | 13 | 203 | 25 | 1828 | 67,4 |
| 171-368729 | 7T3494 | M20 | 15 | 203 | 25 | 2133 | 78,7 |
| 171-368730 | 7T3495 | M20 | 17 | 203 | 25 | 2434 | 89,8 |
| 171-368731 | 4T6502 | M20 | 13 | 254 | 25 | 1828 | 85,4 |
| 171-368732 | 4T6508 | M20 | 15 | 254 | 25 | 2133 | 99,0 |
| 171-368733 | 4T6511 | M20 | 17 | 254 | 25 | 2434 | 117,1 |
| 171-368734 | 4T8316 | M20 | 15 | 254 | 35 | 2133 | 137,2 |
| 171-368520 | 4T8317 | M20 | 17 | 254 | 35 | 2434 | 159,9 |
| 171-368735 | 104-3628 | M20 | 17 | 250 | 45 | 2434 | 199,5 |
| 171-368736 | 140-6790 | M20 | 15 | 280 | 25 | 2133 | 111,5 |
| 171-368737 | 4Z9186 | M20 | 17 | 280 | 25 | 2434 | 127,3 |
| 171-368738 | 132-1086 | M20 | 17 | 280 | 35 | 2434 | 177,7 |
| 171-368739 | 4Z9188 | M20 | 17 | 300 | 35 | 2434 | 191,1 |
| 171-368741 | 128-2577 | M20 | 17 | 330 | 45 | 2434 | 268,4 |
| 171-368750 | 109-3117 | M24 | 9 | 330 | 30 | 1220 | 90,1 |
| 171-368751 | 109-3116 | M24 | 9 | 330 | 45 | 1220 | 133,2 |
| 171-368752 | 132-1019 | M24 | 9 | 330 | 60 | 2438 | 350,6 |
| 171-368753 | 135-9690 | M24 | 9 | 400 | 30 | 1220 | 110,2 |
| 171-368754 | 138-6440 | M24 | 9 | 400 | 45 | 1220 | 163,4 |
| 171-495500 | | M24 | 9 | 400 | 50 | 1220 | 184,3 |
| 171-368755 | 135-9349 | M24 | 9 | 400 | 60 | 1220 | 220,0 |

Bruxite®

# Межзубьевая защита кромок

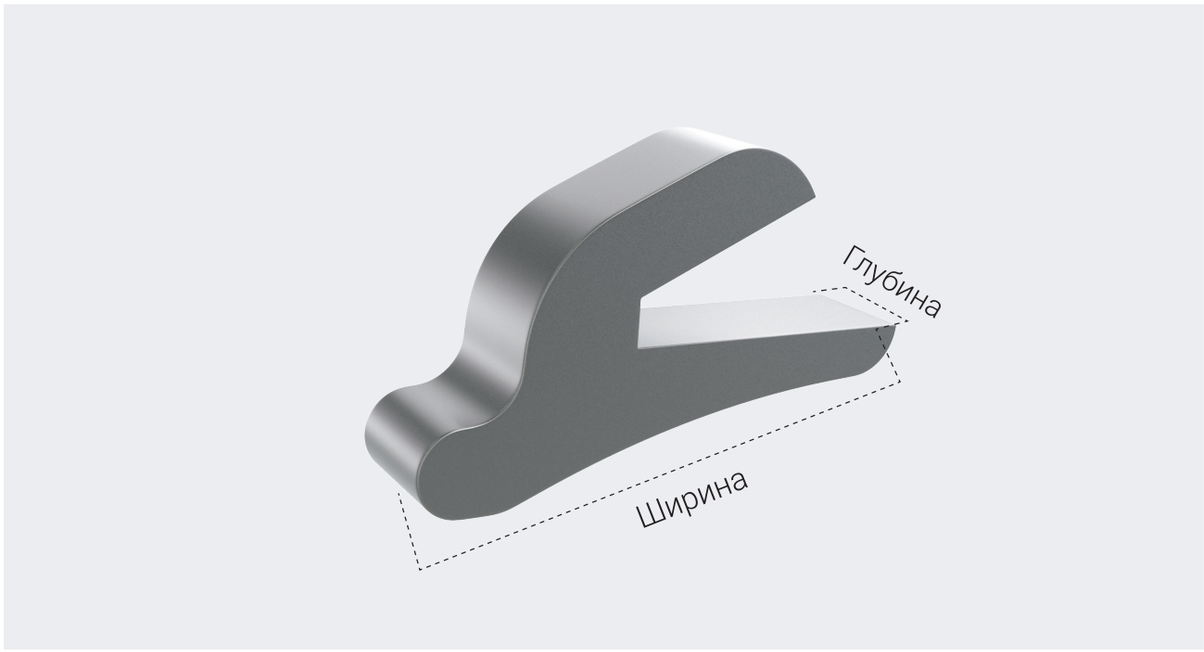


| Артикул | Рекомендованная толщина кромки, мм | Глубина, мм | Ширина, мм | Вес, кг |
|---|---|---|---|---|
| 171-472965 | 50 мм | 220 | 50-60 | 5,2 |
| 171-472966 | 60 мм | 245 | 50-60 | 7,0 |
| 171-472967 | 70 мм | 290 | 60 | 10,2 |

Bruxite®

# Excagrip™ дополнительная ошиповка гусениц



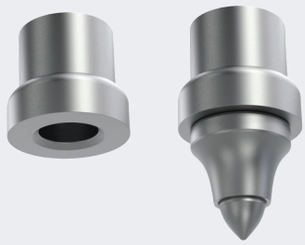

Excagrip обеспечивает гусеничным машинам исключительное сцепление на льду, камнях и склонах. Система состоит из полого закаленного адаптера, который приваривается к тракам между грунтозацепами, а также съёмных твердосплавных шипов.

Твердосплавные шипы устанавливается на место и могут быть легко демонтированы с помощью специального инструмента для снятия.

| Артикул | Наименование | Вес, кг |
|---|---|---|
| 135-357330 | Адаптер для шипа экскаватора Ø19 мм | 0,28 |
| 920-460310 | Твердосплавный шип 19 мм | 0,27 |
| 135-357335 | адаптер для шипа экскаватора Ø22 мм | 0,25 |
| 920-450330 | Твердосплавный шип 22 мм | 0,30 |

# Сварочные свойства Bruxite™

## Bruxite™

### Области применения

Bruxite™ износостойкие элементы и режущие кромки предназначены для установки в местах, где требуется защита оборудования от абразивного износа.

### Свойства материала

Bruxite™ — это закалённая борсодержащая сталь в соответствии с EN 10083-3. Химический состав материала, а также способ его производства обеспечивают хорошие износостойкие свойства и отличную свариваемость (предварительный подогрев — минимум 50 °C). Примечание: избегайте сварки в зонах, подверженных усталостным нагрузкам, если сталь не была предварительно специально термически подготовлена.

| **Механические свойства** Указаны типовые значения для стали толщиной 15-50 мм | Предел текучести Rp0.2, Н/мм² | Временное сопротивление разрыву Rm, Н/мм² | Относительное удлинение As, % | Ударная вязкость, t °C / KV, Дж |
|---|---|---|---|---|
| | 1200 | 1600 | 6 | - 40 20 |
| **Твёрдость** | Толщина материала t ≤ 30 мм — 500 ± 25 HB, t ≥ 35 мм — 500 ± 40 HB | | | |

### Bruxite™, рабочая температура для различных толщин материала

В таблице ниже указана температура предварительного подогрева материала перед сваркой. Одновременно это температура, которую материал должен сохранять между проходами при многопроходной сварке.
Пример: толщина стенки 30 мм

- Стыковой шов: 180 °C
- Угловой шов: 120 °C

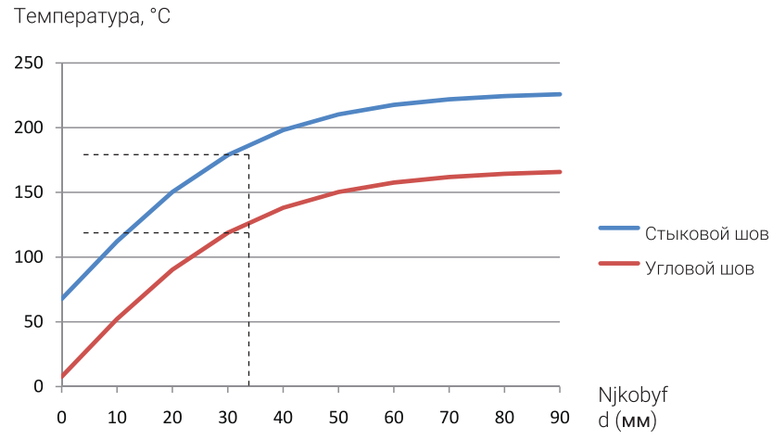


Значения в таблице рассчитаны в соответствии со стандартом EN 1011, метод B. Показатель свариваемости CET = 0,43 применяется для всех сталей Bruxite™.

Теплопередача Q = 1,2 кДж/мм соответствует обычной ручной сварке, как MAG, так и MMA. Механизированную сварку со значительно более высокой теплопередачей следует рассчитывать отдельно.

Bruxite®

# Рекомендации по сварке

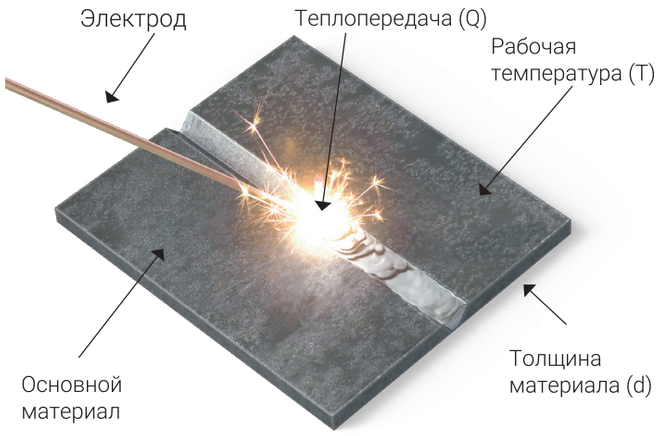


- Убедитесь, что материал имеет подходящую подготовку кромок и что зазор не превышает 3 мм.
- Убедитесь, что поверхности, подлежащие сварке, чистые и сухие.
- Спланируйте этапы выполнения сварочных работ и выберите электроды до начала сварки (однопроходная или многопроходная сварка).
- Произведите предварительный подогрев материала в соответствии с рекомендованными инструкциями по сварке. При сварке в условиях высокой влажности необходимо применять специальные меры.
- Рабочая температура не должна превышать 225°C, так как при этом материал начинает отпускаться (отжиг), что приводит к ухудшению его свойств.
- Рабочую температуру необходимо измерять на расстоянии 75 мм от центра сварного шва.
- Рекомендуется использовать термокарандаши для контроля температуры.
- Электроды должны храниться в соответствии с рекомендациями производителя, чтобы предотвратить их увлажнение. Любой предварительный подогрев должен выполняться до начала сварочных работ.

**Рекомендуемые материалы для сварки Bruxite™**
Электроды для ручной дуговой сварки (MMA, сварочные электроды):
OK 48.30, OK 48.00 (E7018), OK 74.78 (E9018-D1) или эквивалентные.
MAG-сварка (дуговая сварка в защитном газе):
OK Autorod 12.51, OK Autorod 12.50 (ER70S-6),
OK Autorod 13.13, OK Tuberod 14.13 (E70C-6M).
В качестве защитного газа рекомендуется аргон с добавлением 16% $CO_2$ или 23% $CO_2$.

SharqPlate™

# Рекомендации по сварке пластин SharqPlate™

**Область применения:**

Пластины SharqPlate рекомендуется использовать для защиты оборудования, подверженного интенсивному абразивному износу.

**Свойства материала:**

SharqPlate — это закалённая борсодержащая сталь в соответствии с EN 10083-3. Химический состав материала, наличие отверстий (перфорации), а также дополнительная термическая обработка пластин обеспечивают высокую износостойкость и отличную свариваемость.

**Дополнительная обработка и подготовка к установке:**
Пластины SharqPlate могут быть обрезаны до нужного размера с помощью газовой/плазменной горелки или с использованием углошлифовальной машины.
Пластины SharqPlate не предназначены для гибки. Пластины SharqPlate должны быть установлены на плверхность оборудования без зазора. Перед установкой пластин SharqPlate необходимо очистить поверхность от краски, загрязнений и ржавчины.

**Предварительный нагрев**

Для предотвращения риска трещинообразования рекомендуется производить установку пластин SharqPlate в отапливаемом помещении и с предварительным нагревом зоны сварки до 50-75 градусов Цельсия / 120-170 градусов по Фарингейту.

**Сварка:**
Olofsfors рекомендует использовать электро-дуговую сварку (MMA) или дуговую сварку проволокой в среде защитного газа (MAG)
Электроды для ручной дуговой сварки (MMA, сварочные электроды): OK 48.00 или аналог согласно SFA/AWS A5/1: E7018
MAG-сварка (дуговая сварка в защитном газе):
сплошная проволока OK AristoRod 12.50 / 12.51 или аналог согласно SFA/AWS A5.18 : ER70S-6.
порошковая проволока OK Tubrod 14.11 / 14.13 или аналог согласно SFA/AWS A5.18 : E70C-6M.
В качестве защитного газа рекомендуется аргон с добавлением 16% $CO_2$ или 23% $CO_2$.

**Расположение сварочных швов и их размер**

Просьба ознакомиться с иллюстрациями на следующей страницы для ознакомления с рекомендуемыми зонами сварки, а также размерами сварочного шва

SharqPlate™

# Рекомендации по расположению сварочных швов на пластинах SharqPlate™

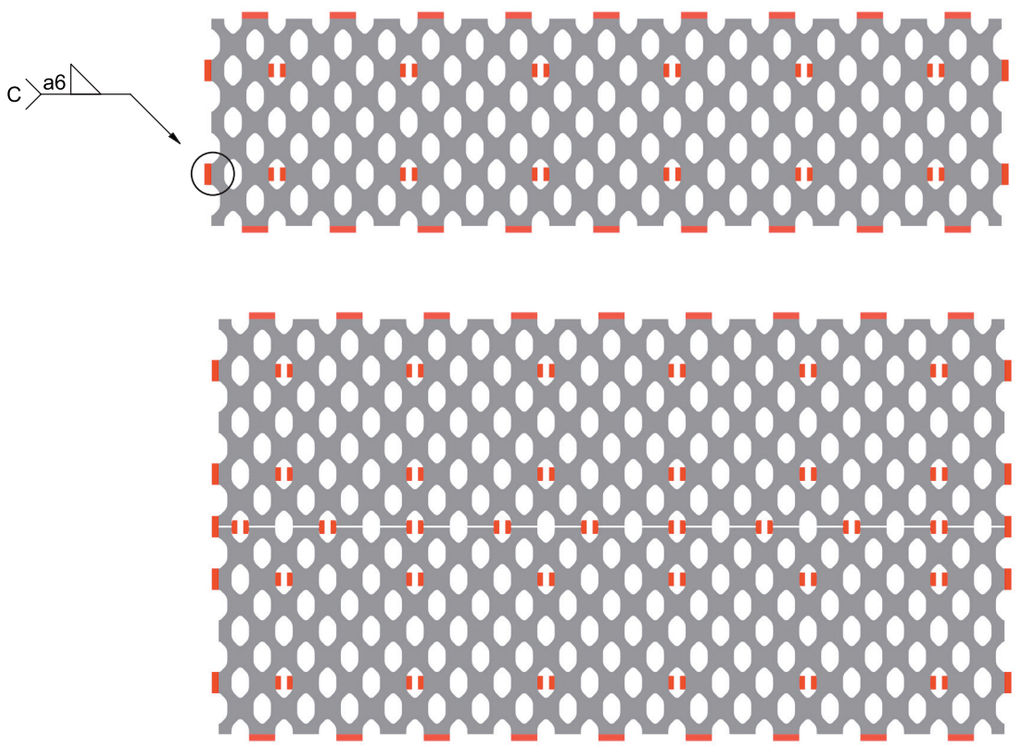

Bruxite®

# Допуски

## Контроль / образцы

Компания Olofsfors располагает испытательной лабораторией с современным измерительным оборудованием, где проводится анализ химического состава материалов. Благодаря этому мы можем гарантировать получение продукции с требуемыми свойствами, такими как твёрдость и прочность.

## Испытание по Виккерсу

Для более детального контроля твёрдости проводятся испытания в соответствии с ISO 6507-1 с использованием четырёхгранного алмазного пирамидального наконечника с углом 136°, при этом усилие вдавливания подбирается в зависимости от диапазона твёрдости материала.

Подготовка образца осуществляется путём многоступенчатого шлифования для достижения требуемой чистоты поверхности. При этом недопустим нагрев материала до температуры, вызывающей его структурные изменения или разрушение.

Для закалённых сталей обычно применяется метод HV10 — усилие 10 кгс на калиброванном приборе Виккерса.

Отпечаток измеряется под микроскопом, и среднее значение диагоналей обеспечивает высокую точность среди методов определения твёрдости материалов.

### Допуски

Допуски на изделие соответствуют ISO 2768, если иное не требуется по условиям применения или специальным требованиям. В общем случае:

Контуры изделия выполняются согласно ISO 2768-v

Межосевые расстояния отверстий (c/c) — согласно ISO 2768-m

Максимальное отклонение прямолинейности кромок: 1,7 мм/м

Допуски на исходный материал соответствуют стандартам EN 10029, EN 10060, EN 10058 и EN 10092-1.

### Качество поверхности

Допуски на качество поверхности соответствуют EN 10163, если иное не указано в заказе.

August 2026 V.1

Olofsfors 11, SE-914 91 Nordmaling, Sweden, Tel: +46 (0)930-311 40, E-mail: info@olofsfors.se, www.olofsfors.com